KAMIKAZE
Catálogo

Kamikaze™

Performance in your hands

Force
Professional Use

Advance
Professional Use

Classic
Semi-Professional Use

Garden
Amateur Use



Carácter y rendimiento en tus manos

Caráter e desempenho em suas mãos

Ofrecemos soluciones

Oferecemos soluções!

El Grupo Sanz es un conjunto de empresas que tiene como sector principal la agricultura, pero que poco a poco ha ido creciendo y ampliando nuevos sectores más industriales, como la matricería de moldes o la inyección de plástico.

A día de hoy, está compuesto por un total de tres empresas que ofrecen una ventaja competitiva única en el mercado, sirviendo nuestros productos en más de 60 países, gracias al proceso integrado del Grupo en nuestra sede de Valencia (España), en la que contamos con una superficie de más de 20.000 metros cuadrados.

O Grupo Sanz é um conjunto de empresas que tem como setor principal a agricultura, mas que pouco a pouco foi crescendo e ampliando novos setores mais industriais, como é o caso do fabrico de moldes e a injeção de plásticos.

Atualmente é formado por três empresas que oferecem uma vantagem competitiva única no mercado, comercializando os seus produtos em mais de 60 países, graças ao processo integrado do Grupo na sua sede em Valência (Espanha), onde conta com uma superfície de mais de 20.000 metros quadrados.



¿Cómo funcionamos?

PROCESO INTEGRADO

¿Cómo funcionamos?

PROCESSO INTEGRADO

El Grupo Sanz tiene una de las mayores ventajas competitivas del mercado, gracias al proceso integrado de sus empresas. Somos capaces de adaptarnos a las necesidades de nuestros clientes con mayor facilidad, controlando todo el proceso de fabricación del producto.

Graças ao processo integrado das suas empresas, o Grupo Sanz tem uma das maiores vantagens competitivas do mundo. É capaz de se adaptar às necessidades dos seus clientes com maior facilidade, controlando todo o processo de fabrico do produto.

I+D+I:
Nuestro departamento de desarrollo es el pilar más importante de nuestra empresa, con 8 personas, entre ellos ingenieros agrónomos, diseñadores de producto o directores de proyecto, dedicando el 100% de su tiempo a la creación de nuevos productos así como a la mejora de los mismos. Es por eso que el Grupo Sanz fue nombrado por el ministerio de economía y competitividad Español como una de las mayores empresas innovadoras 2018.

I+D+I:
O nosso departamento de desenvolvimento é o pilar mais importante da nossa empresa. Contamos com oito pessoas, entre elas engenheiros agrónomos, designers de produto e diretores de projeto, que dedicam 100% do seu tempo à criação de novos produtos, bem como à melhoria dos mesmos. Por isso, o Grupo Sanz foi nomeado pelo Ministério da Economia e Competitividade espanhol como uma das maiores empresas inovadoras de 2018.



PROMATTEC:
Una vez definido el concepto y el diseño del producto, pasamos a la siguiente etapa del producto con la realización de los moldes, Promattec es la empresa especialista en moldes de plástico.

PROMATTEC:
Uma vez definido o conceito e o design do produto, passamos à etapa seguinte do produto com a realização dos moldes. A Promattec é a empresa especializada em moldes de plástico.





AGROPLASTIC:
Una vez tenemos el molde pasaríamos a la inyección del plástico. Gracias a nuestro conocimiento del plástico inyectado, realizamos mejoras constantes, tanto en las materias primas como en la imagen del producto.



AGROPLASTIC:
Depois de termos o molde passamos à injeção do plástico. Graças aos nossos conhecimentos em plástico injetado, realizamos melhorias constantes quer nas matérias-primas, quer na imagem do produto.

SANZ HERMANOS:
Nuestra cadena de montaje está perfectamente mecanizada, sin perder la artesanía que requieren algunos productos en el que la precisión del usuario es fundamental. Todo eso pasando exigentes controles de calidad para ofrecer siempre lo mejor.



SANZ HERMANOS:
A nossa linha de montagem está perfeitamente mecanizada, mas sem perder a forma artesanal requerida por alguns produtos onde a precisão do utilizador é fundamental. Tudo isto superando rigorosos testes de controlo de qualidade para oferecer sempre o melhor.

SERVICIO POST VENTA:
Una vez que el producto esta embalado y servido, nuestra misión no termina ahí, sino que también invertimos para que los usuarios tengan un conocimiento práctico del producto y de su mantenimiento en el tiempo. Así mismo, garantizamos la disponibilidad de repuestos en todos nuestros productos.



SERVICIO POST VENTA:
A nossa missão não termina depois de o nosso produto ter sido embalado e entregue. Muito pelo contrário, continuamos a trabalhar e a investir para que os utilizadores tenham um conhecimento prático do nosso produto, assim como da sua manutenção ao longo do tempo, realizando formações. Por conseguinte, garantimos a existência de peças de substituição de todos os nossos produtos.



Carácter y rendimiento en tus manos

Caráter e desempenho em suas mãos

1998 · 2002 · 2018 · 2021

¿Por qué nace la marca?

La empresa Grupo Sanz, queriéndose superar día a día decide dar un paso más y poder ofrecer un servicio más completo a nuestros clientes.

Gracias a la experiencia adquirida por la empresa a lo largo de los años en el sector agrícola, desde nuestros inicios en el año 1998, especializándonos en la pulverización decidimos empezar a comercializar herramientas de poda siendo los pioneros en introducir el diente Japonés en Europa.

¿Cómo nace la marca?

Año tras año la empresa ha ido adquiriendo conocimientos en el arte de la poda; ángulos de corte, variedades de acero, materiales de los mangos y especialización en cultivos, hasta que finalmente en 2002 decidimos comenzar a fabricar nuestra propia marca bajo el nombre *"**Kamikaze**"*.

Palabra de origen Japonés que significa viento divino, nos hace también recordar nuestro inicios cuando introdujimos el corte Japonés.

¿Hacia dónde va la marca?

En 2018, la marca entró en una nueva etapa. Cambiamos la imagen adaptándola a nuevos tiempos, pero siempre manteniendo el carácter que nos ha caracterizado desde nuestros inicios.
En la actualidad, nos mantenemos en la continua evolución, ampliamos y mejoramos la gama con nuevas tecnologías.

Porquê é que a marca nasceu?

A empresa Grupo Sanz, querendo-se superar dia após dia, decide dar mais um passo e passar a oferecer um serviço mais completo aos seus clientes.

Graças à experiência adquirida pela empresa ao longo dos anos no setor agrícola, que se especializou desde o seu início na pulverização, decidimos começar a comercializar ferramentas de poda, tendo sido pioneiros na introdução dos dentes japoneses na Europa.

Como é que a marca nasceu?

Ano após ano, a empresa foi adquirindo conhecimentos na arte da poda, ângulos de corte, variedades de aço, materiais dos cabos e especialização em cultivos, até que finalmente decidimos começar a fabricar a nossa própria marca e modelos sob o nome "***Kamikaze***".

Palavra de origem Japonesa que significa vento divino, também nos faz lembrar o nosso início quando introduzimos os dentes japoneses.

Para onde é que a marca vai?

Em 2018, a marca entrou em uma nova etapa. Redesenhamos a imagem adaptando-a a novos tempos, mas mantendo sempre o caráter que nos caracterizou desde o início.
Atualmente, mantemos a evolução contínua, ampliámos e melhorámos a gama com novas tecnologias.

Descubre de lo que somos capaces de dar

Descubra o que somos capazes de oferecer

Nuestras líneas de productos
Nossas linhas de produtos

PRO **Force / Advance**
Professional Use

SEMI Professional **Classic**
Semi-Professional Use

BASIC **Garden**
Amateur Use

Kamikaze Force (Pag. 15)
Después de muchos años de experiencia en el arte de la poda, hemos desarrollado una línea diferente a lo que existe en el mercado actual. La línea Force está concebida gracias al feedback que nuestros clientes nos han ido transmitiendo en prácticas de diferentes cultivos. Con la hoja teflonada y con un ángulo de afilado especial hace fácil lo difícil. Gracias al diseño de su mango ergonómico y efecto palanca, conseguimos reducir el esfuerzo en un 25% durante los trabajos más exigentes.

Kamikaze Force (Pag. 15)
Após muitos anos de experiência na arte da poda, desenvolvemos uma linha diferente do que existe no mercado atual. A linha Force foi concebida graças ao feedback que os nossos clientes nos foram transmitindo relativamente a práticas de diferentes cultivos. Com a folha teflonada, com um ângulo de corte especial, o que é difícil torna-se fácil. Graças à conceção do seu cabo ergonómico e efeito alavanca, conseguimos reduzir o esforço em 25% durante os trabalhos mais exigentes.

Kamikaze Advance (Pag. 16)
Esta línea como su nombre indica es la más avanzada y moderna de la marca Kamikaze. Con materiales fabricados en nuestra sede de España, son productos de primera calidad, pasando exhaustivos controles de rendimiento y ofreciendo repuestos en todos nuestros productos. Esta línea va dirigida a usuarios con un trabajo exigente ya sea en su campo o jardín.

Kamikaze Advance (Pag. 16)
Esta Linha, tal como o seu nome indica, é a mais avançada e moderna da marca Kamikaze. Com materiais fabricados na nossa sede da Espanha, são produtos da melhor qualidade, passando por exaustivos controlos de rendimento e oferecendo sobressalentes para todos os nossos produtos. Esta nova linha destina-se a utilizadores com um trabalho exigente, tanto no campo como no jardim.

Kamikaze Classic (Pag. 42)
Esta línea es la más tradicional de la marca Kamikaze. Con elaboraciones y modelos que tras los años han permanecido en el mercado gracias a su alto rendimiento, han conseguido demostrar que son muy validos para un uso semi-profesional. Este tipo de producto va dirigido a usuarios con una exigencia de trabajo media tanto en el campo como en el jardín.

Kamikaze Classic (Pag. 42)
Esta linha é a mais tradicional da marca Kamikaze. Com elaborações e modelos que, decorridos alguns anos, permaneceram no mercado graças ao seu alto rendimento, conseguiram demonstrar que são muito válidos para uso semiprofissional. Este tipo de produto destina-se a utilizadores com uma exigência de trabalho média, tanto no campo como no jardim.

Kamikaze Garden (Pag. 54)
Esta línea, como su nombre indica, está dirigida exclusivamente para la utilización en el jardín. Estos productos van dirigidos a un tipo de usuario con una exigencia de trabajo media-baja en la que lo más importante es la comodidad en la utilización, seguidos del rendimiento del producto por un precio justo.

Kamikaze Garden (Pag. 54)
Esta linha, tal como o seu nome Kamikaze Garden indica, destina-se exclusivamente a utilização em jardins. Estes produtos destinam-se a um tipo de utilizador com uma exigência de trabalho média-baixa em que o mais importante é a comodidade de utilização, seguida do rendimento do produto por um preço justo.

MODELOS ÚNICOS
Desenhos únicos

- Tijeras con ángulo de afilado especial
- Mango diseñado para producir un efecto palanca que reduce hasta un 25% el esfuerzo.
- Hojas teflonadas, resistentes a la savia y al oxido.
- Agarre antiadherente
- Fácil bloqueo de la tijera

- Tesoura com ângulo de afiação especial.
- Handle projetado para produzir um efeito de
- alavanca que reduz o esforço até 25%.
- Lâmina revestida a teflão, resistente à seiva e à ferrugem.
- Aderência antiaderente.
- Fácil bloqueio da tijera.

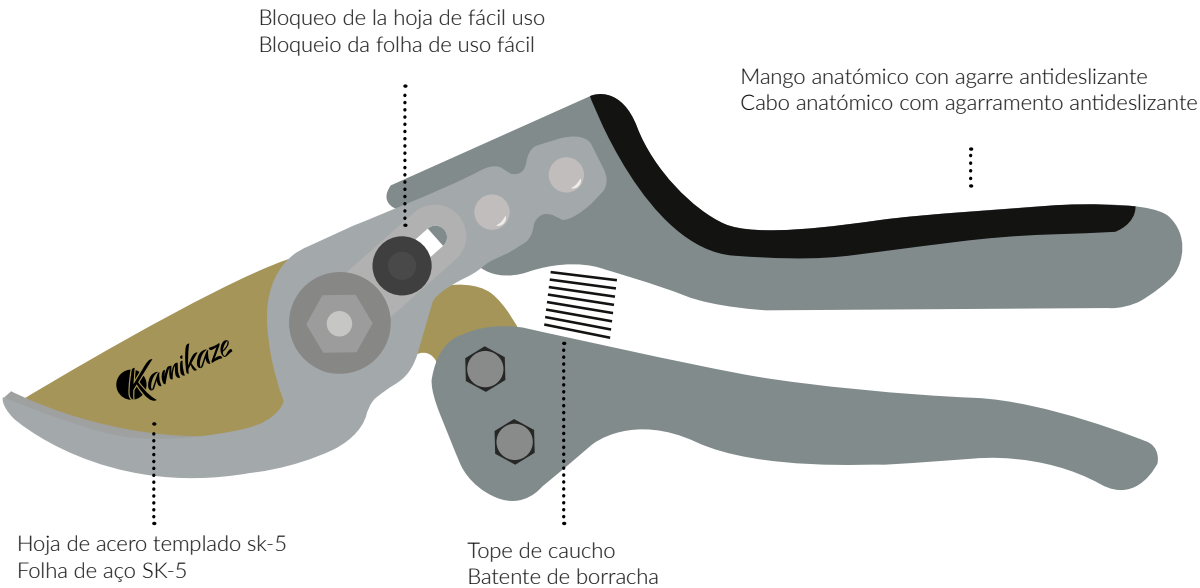

Más información / Mais informação
www.gruposanz.es/kamikaze



KM1-M / KM1-L / KM2-L / KM1-MR / KM-M FORCE / KM1-M FORCE / KM1-M FORCE YUNQUE

Uso Profesional • *Uso Profissional*

Kamikaze™
Performance in your hands

NEW

FORCE
Professional use

Tijeras de poda de una mano
Tesouras de uma mão

PRO

15



KM-M FORCE
Ref. 15340



KM1-M FORCE YUNQUE
Ref. 13803

31

Serruchos
Serrotes



PS-330H FORCE
Ref. 14857

S-330H FORCE
Ref. 13777

ADVANCE
Professional use

Fundas
Bolsas

PRO

29
23



Serruchos de hoja curva
Serrotes de lâmina curva

Funda roja
Bolsa vermelha
Ref. 14832

Funda marrón
Bolsa marrom
Ref. 14834

Serruchos de hoja recta
Serrotes de lâmina reta

Funda roja
Bolsa vermelha
Ref. 15641

15



* Ejemplo de presentación. Tijeras no incluidas.
Exemplo de apresentação. Tesouras não incluídas.



Funda KM
Bolsa KM
Ref. 15642

ÍNDICE

Kamikaze™
Performance in your hands

12 **Summary /** Sommaire

PRO FORCE
Professional use

15 **Tijeras de poda de una mano**
Tesouras de uma mão

31 **Serruchos**
Serrotes

SEMI Professional CLASSIC
Semi-professional use

44 **Tijeras de poda de una mano**
Tesouras de uma mão

46 **Tijeras de recolección**
Tesouras de recolha

50 **Tijeras de dos manos**
Tesouras de duas mãos

52 **Serruchos**
Serrotes

PRO ADVANCE
Professional use

16 **Tijeras de poda de una mano**
Tesouras de uma mão

18 **Tijeras de recolección**
Tesouras de recolha

19 **Tijeras de dos manos**
Tesouras de duas mãos

20 **Serruchos**
Serrotes

BASIC GARDEN
Amateur use

56 **Tijeras de poda de una mano**
Tesouras de uma mão

58 **Tijeras de dos manos**
Tesouras de duas mãos

61 **Tijeras cortasetos**
Tesouras corta-sebes

63 **Tijeras para pértigas**
Tesouras para varas

64 **Herramientas de jardín**
Ferramentas de jardim

65 **Complementos agrícolas**
Complementos agrícolas

70 **Artículos de promoción**
Produtos de promoção

Desplegar / *Desdobrar*

Pictogramas

Características



Cabezal M
Terminal M



Cabezal L
Terminal L



Mano M
Mão M



Mano L
Mão L



Zurdos
Canhotos



Ergonómico
Ergonómico



Yunque
Bigorna



Mango rotativo
Punho Rotativo



Hoja ondulada
Folha ondulada



Hoja recta
Folha reta



Hoja curvada
Folha Curvada



Con funda
Com bolsa



Ligera
Leve



Forjado
Forjado



Hoja curva
Folha curva



Hoja recta
Folha reta



Dentado japonés
Dentes Japoneses



Diente especial
Dentes especiais



Diente endurecido
Dentes endurecidos



Diente estándar
Dentes standard



Hollow Ground
Hollow Ground



Cromado
Cromado



Patentado
Patenteado



Corte fácil
Corte fácil



Acero SK-4
Aço SK.4



Acero SK-5
Aço SK.5



Aluminio
Alumínio



Telex
Telescópico



Acero inoxidable
Aço Inoxidável



Madera
Madeira



Plástico
Plástico



Ergonómico
Ergonómico



Repuestos
Sobressalentes



Longitud
Comprimento



Tamaño de la hoja
Tamanho da folha



Peso
Peso



Diámetro de corte
Diâmetro de corte



Potencia
Potência elétrica

Usos



Universal
Universal



Frutal
Árvores de Fruto

Níspero
Nespereiras

Cítricos
Citrinos

Ajo
Alhos

Viña
Vinhas

Flores
Flores

Pimiento
Pimentos

Vegetales
Vegetais

Olivo
Oliveira

Arreglo de bonsáis
Arranjo de bonsais

Horticultura
Horticultura

Cortasetos
Corta-sebes

Rama seca
Ramos secos

Rama verde
Ramos verdes

Madera húmeda
Madeira húmida

Sistema Yunque
Sistema Yunke

Sistema Bypass
Sistema Bypass

Líneas / Linhas

Advance

Uso Profesional
Uso Profissional

Force

Uso Profesional
Uso Profissional

Classic

Uso Semi-Profesional
Uso semiprofissional

Garden

Uso Amateur
Uso Amador

Kamikaze™ Performance in your hands

Hoja resumen / Sumário

* Ejemplo de presentación. Tijeras no incluidas.
Exemplo de apresentação. Tesouras não incluídas.

Tijeras de poda de una mano / Tesouras de uma mão


KM-M FORCE — NEW — Ref. 15340


KM-1M FORCE — Ref. 10930


KM1-M FORCE YUNQUE — Ref. 13803

FORCE — Pag. **15**


KM1-M — Ref. 4229


KM1-L — Ref. 4231


KM2-L — Ref.6416

ADVANCE — Pag. **16**


KM1-MR — Ref. 8916


FUNDA / BOLSA CASE / ETUI KM — Ref. 15642


NEW

ADVANCE — Pag. **17**

Tijeras de poda de una mano / Tesouras de uma mão


KM-12 — Ref. 6069


KM-13 — Ref. 6070

GARDEN — Pag. **56**


KM-17 — Ref. 8846


KM-19 — Ref. 8845

GARDEN — Pag. **57**

Tijeras de recolección / Tesouras de recolha


S-206 INOX — Ref. 1097


T-556 INOX — Ref. 1104

ADVANCE — Pag. **18**


S-206 — Ref. 6072


T-456 — Ref. 7295


T-556 — Ref. 6071

CLASSIC — Pag. **46**

Tijeras de dos manos / Tesouras de duas mãos


KM-180 — Ref. 6580

ADVANCE — Pag. **19**


KM-660 — Ref. 10962


KM-675 — Ref. 8831


KM-690 — Ref. 8545

CLASSIC — Pag. **50**


CH-61 — Ref. 6577


CH-81 — Ref. 8843

GARDEN — Pag. **58**


CH-83 YUNQUE — Ref. 10961

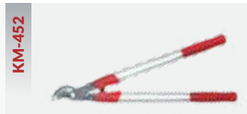
KM-452 — Ref. 4225

GARDEN — Pag. **59**


KM-450 — Ref. 7324

GARDEN — Pag. **60**

Tijeras cortasetos / Tesouras corta-sebes


KM-37 — Ref. 8842


KM-40 — Ref. 8844

GARDEN — Pag. **62**

Serruchos / Serrotes


E-180H — Ref. 8967


C-180H — Ref. 2986

ADVANCE — Pag. **24**


PS-270H — Ref. 2962


PS-300H — Ref. 2964

ADVANCE — Pag. **25**


S-210H — Ref. 1077

ADVANCE — Pag. **26**


S-240H — Ref. 2970


S-270H — Ref. 2973

ADVANCE — Pag. **27**

Pértigas fijas y Serruchos telescópicos / Varas fixas e Serrotes telescópicos


PÉRTIGA 330-H TURBO — 1,5 Ref. 3856

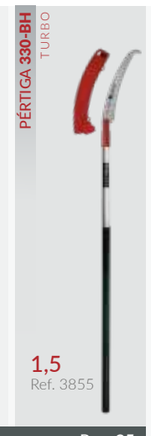
PÉRTIGA 330-BH TURBO — 1,5 Ref. 3855

ADVANCE — Pag. **35**


TLX 330-H TURBO — 2x1 Ref. 8505 — 2x1,5 Ref. 8508


TLX 330-BH TURBO — 2x1 Ref. 8506 — 2x1,5 Ref. 8509

ADVANCE — Pag. **37**

TLX 360-BH TURBO — 2x1,5 Ref. 8510 — 3x2 Ref. 9249

TLX 330-BH TURBO — 3x1,5 Ref. 3006

ADVANCE — Pag. **39-40**

TLX 360-BH TURBO — 3x1,5 Ref. 6541

TLX 380-NH TURBO — NEW — 2x1 Ref. 13773 — 2x1,5 Ref. 13774 — 3x1,5 Ref. 13775

ADVANCE — Pag. **41**

NEW **Nuevas fundas** / Novas bolsas - **Página 29** (330) / **Página 33** (BH/NH)

Serruchos / Serrotes

PS-330H / S-330H FORCE — NEW — Ref. 14857 Ref. 13777 Sin funda / Sem bolsa

S-330H MAX — Ref. 6532

FORCE / ADVANCE — Pag. **31**

PS-330 — Ref. 2965

S-330 — Ref. 2979

ADVANCE — Pag. **32**

WS-330 — Ref. 2958

CLASSIC — Pag. **52**

Herramientas de jardín / Ferramentas de jardim

KIT — Ref. 5491 — Ref. 5487 — Ref. 5488 — Ref. 5490 — Ref. 5489

GARDEN — Pag. **64**

Atadoras / Atadoras

ATADORA MAX HT-R1 Ref. 13426 — **ATADORA** KM Ref. 288

Pag. **68**

Rastrillos / Ancinhos

ART.9 Ref. 2812 — **ART.10** Ref. 2808 — Ref. 1999 — Ref. 2000 — **ART.12** Ref. 2810 — **ART.16** Ref. 1396 — **ART.111** Ref. 2809

Pag. **66**

KM-5 FORGED



Ref. 9717

KM-6



Ref. 6067

CLASSIC Pag. 44

KM-8



Ref. 9079

KM-22



Ref. 6207

KM-28



Ref. 6209

CLASSIC Pag. 45

S-606



Ref. 7294

T-706



Ref. 6419

T-896



Ref. 6073

T-900



Ref. 6418

Mediterráneo



Ref. 3293

CLASSIC Pag. 47-49

KM-460



Ref. 7325

KM-470



Ref. 7326

GARDEN Pag. 60

Tijeras cortasetos / Tesouras corta-sebes

KM-30



Ref. 6061

KM-31



Ref. 6062

GARDEN Pag. 61

S-300H



Ref. 2977

ADVANCE Pag. 27

PS-220H



Ref. 7934

PS-330H



Ref. 2966

S-330H



Ref. 2981

ADVANCE Pag. 30

W-330



Ref. 2955

WS-330H



Ref. 2943

W-330H



Ref. 2957

CLASSIC Pag. 52

CLASSIC Pag. 53

Tijera - pértiga / Tesouras - varas

KM-62

KM-62
Ref. 7247

ALARGADOR
Ref. 8423

KM-62 + ALARGADOR
Ref. 7660



GARDEN Pag. 63

Complementos agrícolas / Complementos agrícolas

PANERAS DE PLÁSTICO
CESTA DE COLHEITA DE PLÁSTICO

65L Ref. 2304

75L Ref. 2303



PANERA DE FIBRA
CESTA DE COLHEITA DE FIBRA

50L Ref. 2305

80L Ref. 2307



PLANTADORAS / *PLANTADORES*



PUNTA SENCILLA
PONTA SIMPLES
Ref. 2435



PUNTA REFORZADA
PONTA REFORÇADA
Ref. 2433

Pag. 67

ACCESORIOS Y ART. PROMOCIONALES
COMPLEMENTO E PRODUTOS DE PROMOÇÃO



Pag. 68 - 72


Kamikaze™
Performance in your hands
PRO
Force & Advance
Professional Use

TIJERAS DE PODA UNA MANO
Tesouras de uma mão

Kamikaze™ Performance in your hands

KM-M FORCE
Ref. 15340 10u.

200 mm Ø 20 mm 0,230 kg

Hoja teflonada. Resistentes y ligeras.
Mango pequeño - Hoja mediana.

Resistentes e leves.
Cabo pequeno - Lâmina média.

Embalaje / Embalagem
29,5 x 20 x 12,5 (cm)



Patented Design NEW DESIGN

8 435128 245217

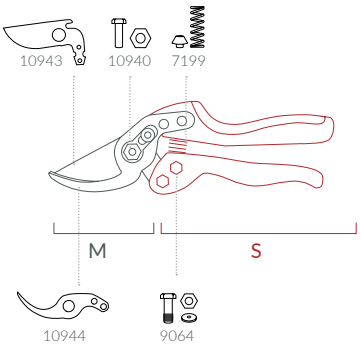

7199 Kit tope muelle / Kit batente mola
9064 Blíster conjunto tornillo mangos
Blister conjunto parafuso cabos
10940 Kit tornillo central / Kit parafuso central
10943 Hoja tijera / Lâmina tesoura
10944 Contrahoja tijera / Contra-lâmina tesoura

Características: M S

Usos:

KM1-M FORCE
Ref. 10930 10u.

210 mm Ø 20 mm 0,220 kg

Hoja teflonada. Resistentes y ligeras.
Mango mediano - Hoja mediana.

Lâmina teflonada. Resistentes e leves.
Cabo médio - Folha média.

Embalaje / Embalagem
29,5 x 20 x 12,5 (cm)



Patented Design

8 435128 203262

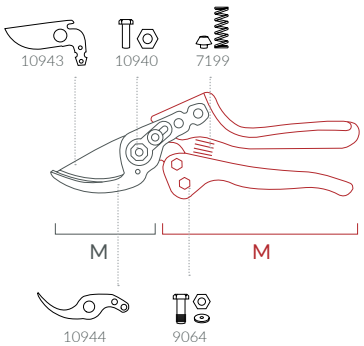

7199 Kit tope muelle / Kit batente mola
9064 Blíster conjunto tornillo mangos
Blister conjunto parafuso cabos
10940 Kit tornillo central / Kit parafuso central
10943 Hoja tijera / Lâmina tesoura
10944 Contrahoja tijera / Contra-lâmina tesoura

Características: M M

Usos:

KM1-M FORCE YUNQUE
Ref. 13803 10u.

205 mm Ø 20 mm 0,235 kg

Hoja teflonada y contrahoja tipo yunque.
Mango mediano - Hoja mediana.

Lâmina teflonada e contra-lâmina tipo bigorna.
Cabo médio - Folha média.

Embalaje / Embalagem
29,5 x 20 x 12,5 (cm)



Patented Design NEW DESIGN

8 435128 207666

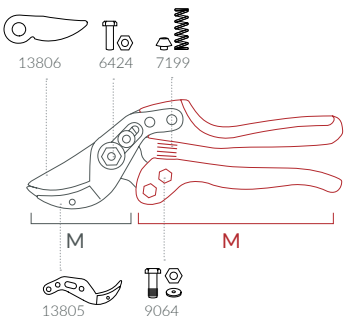

6424 Kit Tornillo central / Kit parafuso central
7199 Kit tope muelle / Kit batente mola
9064 Blíster conjunto tornillo mangos
Blister conjunto parafuso cabos
13805 Kit tornillo y yunque / Kit parafuso e bigorna
13806 Hoja tijera / Lâmina tesoura

Características: M M

Usos:

TIJERAS DE PODA UNA MANO
Tesouras de uma mão

KM1-M
Ref. 4229 — 10u.

210 mm **Ø 20 mm** **0,220 kg**

Resistentes y ligeras.
Mango mediano - Hoja mediana.

Resistente e leve.
Punho médio - Cabeça de corte média.



Patented Design

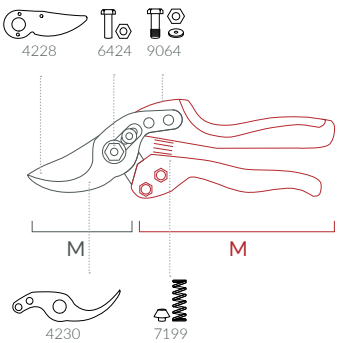

4228 Hoja tijera / Lâmina tesoura
4230 Contrahoja tijera / Contra-lâmina tesoura
6123 Kit tornillo + tuerca / Kit parafuso + porca
6424 Kit Tornillo central / Kit parafuso central
7199 Kit tope muelle / Kit batente mola
9064 Blíster conjunto tornillo mangos
Blister conjunto parafuso cabos

Embalaje / Embalagem
29,5 x 20 x 12,5 (cm)

Características: Usos:

8 435128 242292

KM1-L
Ref. 4231 — 10u.

215 mm **Ø 25 mm** **0,230 kg**

Resistentes y ligeras.
Mango mediano - Hoja grande.

Resistentes e leves.
Cabo médio - Folha grande.



Patented Design

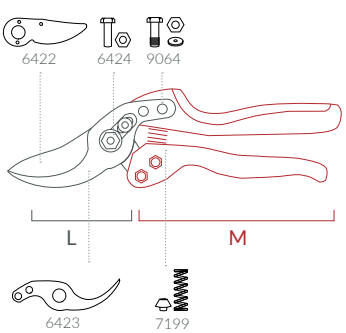

6123 Kit tornillo + tuerca / Kit parafuso + porca
6422 Hoja tijera / Lâmina tesoura
6423 Contrahoja tijera / Contra-lâmina tesoura
6424 Kit Tornillo central / Kit parafuso central
7199 Kit tope muelle / Kit batente mola
9064 Blíster conjunto tornillo mangos
Blister conjunto parafuso cabos

Embalaje / Embalagem
29,5 x 20 x 12,5 (cm)

Características: Usos:

8 435128 242315

KM2-L
Ref. 6416 — 10u.

230 mm **Ø 25 mm** **0,250 kg**

Resistentes y ligeras.
Mango grande - Hoja grande.

Resistentes e leves.
Cabo grande. Folha grande.



Patented Design

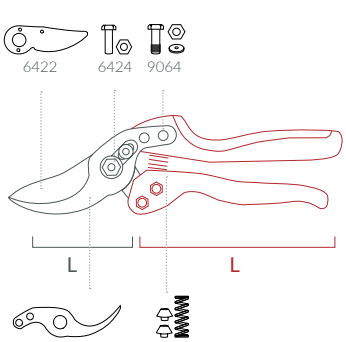

6422 Hoja tijera / Lâmina tesoura
6423 Contrahoja tijera / Contra-lâmina tesoura
6424 Kit Tornillo central / Kit parafuso central
7199 Kit tope muelle / Kit batente mola
9064 Blíster conjunto tornillo mangos
Blister conjunto parafuso cabos

Embalaje / Embalagem
29,5 x 20 x 12,5 (cm)

Características: Usos:

8 435128 264164

TIJERAS DE PODA UNA MANO
Tesouras de uma mão

Kamikaze™
Performance in your hands

KM1-MR
Ref. 8916 10u.

210 mm **Ø 20 mm** **0,300 kg**

Mango rotativo de poliamida con fibra.
Mango mediano - Hoja mediana.

Cabo rotativo de poliamida com fibra.
Punho médio - Cabeça de corte média.



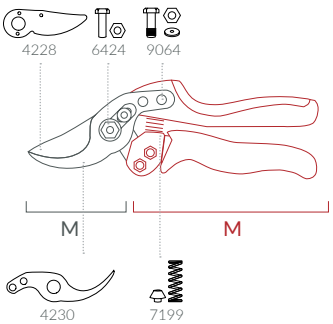

Embalaje / Embalagem
29,5 x 20 x 12,5 (cm)

Patented Design

Características: Usos:

8 435128 289167

4228	Hoja tijera / Lâmina tesoura
4230	Contrahoja tijera / Contra-lâmina tesoura
6123	Kit tornillo + tuerca / Kit parafuso + porca
6424	Kit Tornillo central / Kit parafuso central
7199	Kit tope muelle / Kit batente mola
9064	Blíster conjunto tornillo mangos Blister conjunto parafuso cabos

FUNDA / BOLSA KM
Ref. 15642 1u.

38x92x217 mm

Patented Design

NEW DESIGN



Hebilla para sujeción con cinturón y colgador para su almacenaje.

Fivela para fixar com cinto e cabide para armazenamento.



Topes de sujeción.

Batentes para fixação.



Resistente y cómoda.

Resistente e confortável.



IMAN DE NEODIMIO (NdFeB) ultra fuerte, niquelado anticorrosivo.

ÍMÃ DE NEODÍMIO (NdFeB) anticorrosivo niquelado ultra forte.

Compatible con todos los modelos Force, Advance KM-5 Forged y KM-6.

Compatível com todos os modelos Force, Advance KM-5 Forged e KM-6.

Protección de la hoja.

Proteção da lâmina

8 435128 299715

* Ejemplo de presentación. Tijeras no incluidas. / Exemplo de apresentação. Tesouras não incluídas.

TIJERAS DE RECOLECCIÓN
Tesouras de recolha

Estos son los modelos de tijera para la recolección más profesionales de la marca Kamikaze.
Gracias al acero inoxidable de su acabado, y mangos revestidos de pvc antideslizante. Son para un uso intensivo y exigente. Ideales para frutales o uva que dejan resinas y horticultura.

Estes são os modelos de tesoura mais profissionais para a colheita, da marca Kamikaze.
Graças ao aço inoxidável do seu acabamento e aos cabos revestidos de pvc antideslizante, destinam-se a um uso intensivo e exigente. Ideais para cultivos que largam resinas como uvas ou horticultura.

S-206 INOX

Ref. 1097 10u.

170 mm **0,120 kg**

Hoja corta y curva. Perfecta para la utilización en viña y horticultura. Tijera ligera con mango revestido en P.V.C. antideslizantes.

Folha curta e curva. É o modelo ideal para vinhas e horticultura. Tesoura leve com cabos revestidos de PVC antideslizante.

Embalaje / Embalagem
23,5 x 16 x 9 (cm)

Características: Usos:





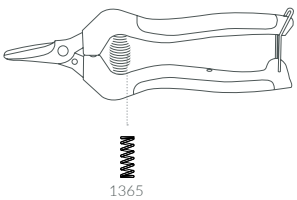

8 435128 210970

1365 Blíster muelle de tijera
Blister mola de tesoura (S-206 INOX)

T-556 INOX

Ref. 1104 10u.

190 mm **0,140 kg**

Hoja larga y recta ideal para viña y horticultura. Tijera ligera con mango revestido en P.V.C. antideslizantes.

Folha longa e reta. É o modelo ideal para vinhas e horticultura. Tesoura leve com cabos revestidos de PVC antideslizante.

Embalaje / Embalagem
23,5 x 16 x 9 (cm)

Características: Usos:





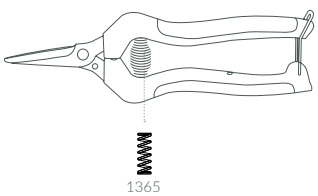

8 435128 211045

1365 Blíster muelle de tijera
Blister mola de tesoura (T-556 INOX)

TIJERA DE PODA DE DOS MANOS TIPO YUNQUE

Tesoura de poda de duas mãos tipo bigorna

Las hojas de acero templado con un acabado de cromo de alta resistencia al desgaste afilado por las dos caras, penetra en la madera hasta el Yunque, este reparte la carga y sujeta la rama. Con mangos de aluminio ovalados para aumentar la resistencia, empuñaduras ergonómicas y antideslizantes. Repuesto de todas las piezas garantizado.

As lâminas de aço temperado com um acabamento de cromo de alta resistência ao desgaste afiado nas duas faces, penetra na madeira até à Bigorna; esta distribui a carga e fixa o ramo. Com cabos de alumínio ovalados para aumentarem a resistência, punhos ergonómicos e antideslizantes. Reposição garantida de todas as peças.



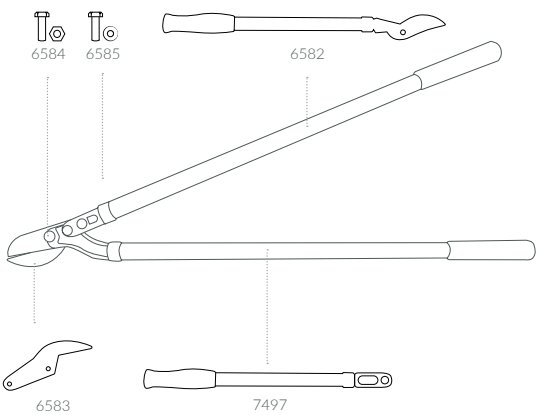

KM-180

Ref. 6580 6u.

800 mm Ø 45 mm 1,340 kg

Sistema multiplicador que incrementa la eficiencia del corte, reduciendo un 30% el esfuerzo y la fatiga.

Com um sistema multiplicador que aumenta a eficiência do corte, reduzindo em 30% o esforço e a fadiga.
Foi concebida para trabalhos exigentes em madeira seca.



Embalaje / Embalagem
83 x 40 x 12 (cm)

Características:

Usos:

8 435128 265802

6582 Hoja tijera y mango / Lâmina tesoura com cabo
6583 Yunque / Bigorna
6584 Kit Tornillo central / Kit parafuso central
6585 Kit tornillo + casquillo / Kit parafuso + casquilho
7497 Mango con corredera / Cabo com corrediça

Tecnología de serruchos Kamikaze

Tecnologia de serrotes Kamikaze

Descubre el secreto

Descubra o segredo

Los serruchos convencionales tienen sus dientes doblados o abiertos (Fig A), para evitar que el lomo de la hoja tenga fricción con la madera.

Este tipo de hoja de baja tecnología hace un corte amplio y por tanto la poda lleva más tiempo y energía.

Las cuchillas Kamikaze están afiladas por el sistema "*Holow ground*", (Afilado por rodillo, Diagrama B), rebajan el espesor del lomo de la hoja reduciendo al mínimo el roce de la hoja y la madera. En la sección transversal de la hoja se ve el sistema afilado por rodillo.

Os serrotes convencionais têm os seus dentes dobrados ou abertos (Fig A), que evitam que o lombo da folha sofra a fricção com a madeira.

Este tipo de folha de baixa tecnologia faz um corte largo e, portanto, a poda demora mais tempo e gasta mais energia.

As lâminas Kamikaze são afiadas pelo sistema *"Hollow ground"* (Afiação por rolo Diagrama B). Rebaixam a espessura do lombo da folha, reduzindo ao mínimo a fricção com a folha e a madeira. Na secção transversal da folha vê-se o sistema de afiação por rolo.

Fig. A

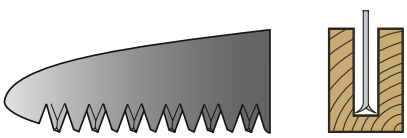

Fig. B

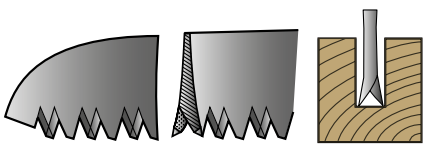

Los dientes se afilan por un disco guiado por ordenador obteniendo una simetría perfecta en toda la hoja que garantiza una acción de corte constante.

Diente endurecido por impulsos: **Dureza 900HV-950HV (HRC 67-68 grados)**. Los dientes afilados combinados con endurecimiento por impulsos de la punta del tercer diente, hacen que dure el filo hasta tres veces más que un diente convencional.

Es la solución para maderas duras. La forma y disposición de los dientes impiden que la hoja se ensucie.

Os dentes são afiados por um disco guiado por computador, o que permite a consecução de uma simetria perfeita em toda a folha, que garante uma ação de corte constante.

Dentes endurecidos por impulsos: Dureza 900HV-950HV (HRC 67-68 Graus). Os dentes afiados combinados com endurecimento por impulsos da ponta do terceiro dente, fazem com que o gume dure até três vezes mais do que os dentes convencionais.

É a melhor solução para madeiras duras. A forma e a disposição dos dentes impedem que a folha fique suja.

Más información en / Para mais informações:
http://tiny.cc/kamikaze-info

SERRUCHOS
Serrotes



Las hojas cromadas: Evitan el óxido, evitan que la savia se pegue y aseguran un corte suave y rápido con un mínimo de esfuerzo. La hoja de los serruchos Kamikaze, a diferencia de la mayoría de fabricantes de diente japonés, está fabricada en acero SK-4, enriquecido en carbono. El carbono le da a la hoja más elasticidad y más resistencia.

As folhas cromadas evitam o óxido, evitam que a seiva se cole e garantem um corte suave e rápido com um esforço mínimo. A folha dos serrotes Kamikaze, contrariamente à maioria dos fabricantes de dentes japoneses, é fabricada em aço SK-4 enriquecido com carbono. O carbono confere à folha uma maior elasticidade e resistência.

CARACTERÍSTICAS SERRUCHOS KAMIKAZE / *CARACTERÍSTICAS DOS SERROTES KAMIKAZE*

DIENTE ENDURECIDO POR IMPULSOS
El diente del serrucho endurecido a altas temperaturas proporciona una hoja de mayor dureza. No necesita afilarse y alarga la vida de la hoja aproximadamente tres veces frente al diente convencional.

DENTES ENDURECIDOS POR IMPULSOS
Os do serrote endurecido a altas temperaturas proporcionam uma folha mais dura. Não necessitam de ser afiados e a vida da folha é cerca de três vezes superior à das folhas com dentes convencionais.

HOLLOW GROUND
La sección de la hoja es curvada gracias al "Hollow Ground" (Afilado por rodillo). El centro de la hoja está vaciado lo que reduce sensiblemente la fricción y permite un trabajo más rápido y cómodo.

HOLLOW GROUND
A seção da lâmina é curvada graças ao "Hollow Ground". O centro da lâmina é esvaziado. Isso reduz sensivelmente a fricção e permite um trabalho mais rápido e cómodo.

HOJA CONVENCIONAL
Los dientes están dispuesto de manera que solamente estos tocan la madera , lo que reduce el rozamiento entre el tronco y la hoja. Proporciona un corte prefecto y regular, con menos resistencia y sin dañar al árbol.

LÂMINA CONVENCIONAIS
Os dentes estão colocados de forma que somente eles toquem na madeira, o que reduz o atrito entre o tronco e a folha. Proporcionam um corte perfeito e regular, com menos resistência e não danificando a árvore.

HOJAS BAÑADAS EN CROMO DURO
Hojas tratadas con un baño de cromo, que endurece su superficie y las hace más resistentes al desgaste y a la acción de la savia y la resina de los árboles. Inoxidables, se limpian con un simple enjuagado.

FOLHAS BANHADAS EM CRÓMIO DURO
Folhas tratadas com um banho de crómio que endurece a sua superfície e as torna mais resistentes ao desgaste e à ação da seiva e da resina das árvores. Inoxidáveis, podendo ser limpas com um simples enxaguamento.

DIENTE ESPECIAL
Ideal para la poda en verde. Ayudan a desalojar la resina y la savia de la zona de corte, lo que permite trabajar sobre limpio de manera cómoda y rápida.

DENTES ESPECIAIS
Ideal para a poda em verde. Ajudam a expulsar a resina e a seiva da zona de corte, o que permite que se trabalhe em limpo de forma cómoda e rápida.

EMPUÑADURA DE PLÁSTICO
Fabricada en goma sobreinyectada y de diseño ergonómico, permite trabajar con la muñeca en línea recta, lo que aumenta el área de aplicación de la fuerza y reduce la fatiga.

PUNHO DE PLÁSTICO
Fabricado em borracha sobreinjetada e de conceção ergonómica, permite que se trabalhe com o pulso em linha reta, o que aumenta a área de aplicação da força e reduz a fadiga.


Kamikaze™
Performance in your hands

FUNDA PARA SERRUCHOS / HOJA RECTA
Bolsa para serrotes / Lâmina reta

Kamikaze™
Performance in your hands

NEW DESIGN

FÁCIL DE DESENFUNDAR
Fácil de puxar para fora



COMPATIBLE CON SERRUCHOS DE HOJA RECTA
Compatível com serrotes de lâmina reta



POSIBILIDAD DE ADAPTAR CORREAS
(No incluidas)
Possibilidade de adaptar correias (não incluídas)



CON CORREA DE SUJECIÓN. AJUSTABLE AL CINTURÓN.
Com laço de fixação. Ajustável ao cinto.



FÁCIL ENGANCHE. HEBILLA DE PLÁSTICO CON CIERRE CLIP.
Fivela de plástico com fecho de engate rápido.

REF. 14849 - REPUESTO / PEÇA SOBRESSALENTE
Hebilla con correa / Fivela com laço

Ref. 15641

8 435128 299708

SERRUCHOS PLEGABLES / DIENTE ENDURECIDO
Serrotes dobráveis / Dentes endurecidos



E-180H
Ref. 8967 10u.

180 mm **Ø 50 mm** Madera / Madeira Ø máx.

Hoja recta. Para un corte cómodo y que no se trabe. Hojas cromadas, evita la corrosión y facilita la limpieza de la savia.

Este serrote dobrável tem folha reta.
Para um corte cómodo e sem travagem.
Com folhas cromadas, evita a corrosão e facilita a limpeza da seiva.

Embalaje / Embalagem **32 x 27,5 x 10,5** (cm)

Características: Straight, Plastic

Usos:

Recto / Reto



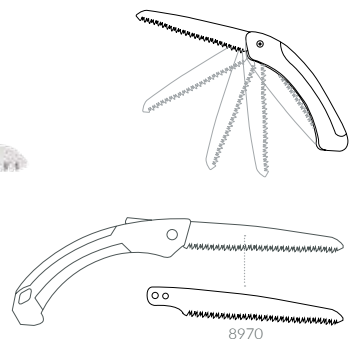

8 435128 289679

8970 Hoja E-180H / Lâmina E-180H

C-180H
Ref. 2986 10u.

180 mm **Ø 50 mm** Madera / Madeira Ø máx.

Hoja curva. Para un corte cómodo y que no se trabe. Hojas cromadas, evita la corrosión y facilita la limpieza de la savia.

Este serrote dobrável tem folha curva. Para um corte mais cómodo e sem travagem. Folhas cromadas que evitam a corrosão e facilitam a limpeza da seiva.

Embalaje / Embalagem **32 x 27,5 x 10,5** (cm)

Características: Curved, Plastic

Usos:

Curvo



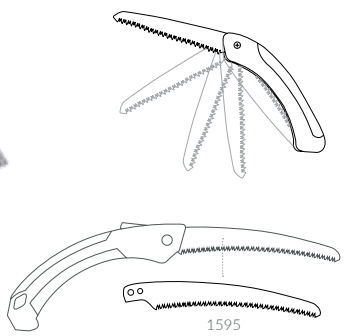

8 435128 229866

1595 Hoja C-180H / Lâmina C-180H

SERRUCHOS RECTOS / DIENTE ENDURECIDO
Serrotes retos / Dentes endurecidos

Kamikaze™
Performance in your hands



PS-270H

Ref. 2962 10u.

270 mm **Ø70 mm**
Madera / Madeira Ø máx.

Sin funda / Sem bolsa

TURBO



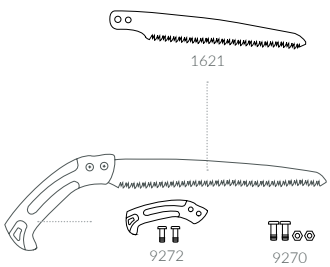

Embalaje / Embalagem
54 x 27 x 14 (cm)

Características:



Usos:



8 435128 229620

1621	Hoja PS-270H / Lâmina PS-270H
9270	Kit tornillos (2 de cada) / Kit parafusos (2 de cada)
9272	Mango de goma / Cabo de borracha
14849	Hebilla con correa / Fivela com laço
15641	Funda recta / Bolsa reta

PS-300H

Ref. 2964 10u.

300 mm **Ø80 mm**
Madera / Madeira Ø máx.

Sin funda / Sem bolsa

TURBO



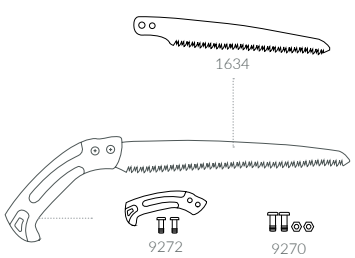

Embalaje / Embalagem
54 x 27 x 14 (cm)

Características:



Usos:



8 435128 229644

1634	Hoja PS-300H / Lâmina PS-300H
9270	Kit tornillos (2 de cada) / Kit parafusos (2 de cada)
9272	Mango de goma / Cabo de borracha
14849	Hebilla con correa / Fivela com laço
15641	Funda recta / Bolsa reta

SERRUCHOS RECTOS / DIENTE ENDURECIDO
Serrotes retos / Dentes endurecidos



S-210H

Ref. 1077 10u.

210 mm Ø 60 mm
Madera / Madeira Ø máx.

Con funda / Com bolsa

TURBO



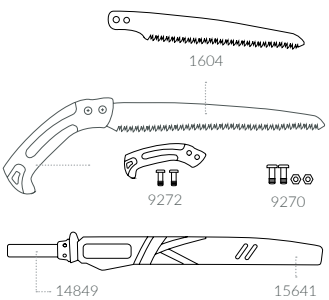

Embalaje / Embalagem
54 x 27 x 14 (cm)

Características:

Straight Plastic

Usos:

8 435128 210772

1604	Hoja S-210H / Lâmina S-210H
9270	Kit tornillos (2 de cada) / Kit parafusos (2 de cada)
9272	Mango de goma / Cabo de borracha
14849	Hebilla con correa / Fivela com laço
15641	Funda recta / Bolsa reta

S-240H

Ref. 2970 10u.

240 mm Ø 60 mm
Madera / Madeira Ø máx.

Con funda / Com bolsa

TURBO



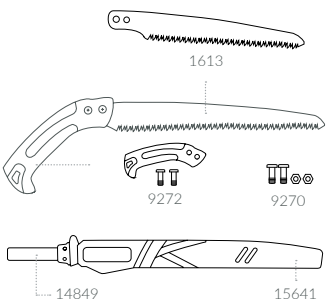

Embalaje / Embalagem
54 x 27 x 14 (cm)

Características:

Straight Plastic

Usos:

8 435128 229705

1613	Hoja S-240H / Lâmina S-240H
9270	Kit tornillos (2 de cada) / Kit parafusos (2 de cada)
9272	Mango de goma / Cabo de borracha
14849	Hebilla con correa / Fivela com laço
15641	Funda recta / Bolsa reta

SERRUCHOS RECTOS / DIENTE ENDURECIDO
Serrotes retos / Dentes endurecidos

Kamikaze™
Performance in your hands



S-270H

Ref. 2973 10u.

270 mm Ø70 mm
Madera / Madeira Ø máx.

Con funda / Com bolsa

TURBO



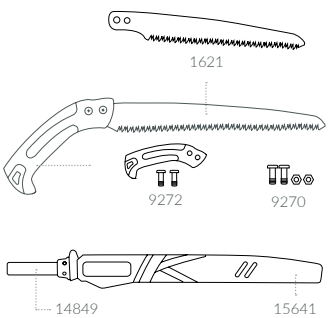

Embalaje / Embalagem
54 x 27 x 14 (cm)

Características:



Usos:

8 435128 229736

1621	Hoja S-270H / Lâmina S-270H
9270	Kit tornillos (2 de cada) / Kit parafusos (2 de cada)
9272	Mango de goma (serrucho) / Cabo de borracha
14849	Hebilla con correa / Fivela com laço
15641	Funda recta / Bolsa reta

S-300H

Ref. 2977 10u.

300 mm Ø80 mm
Madera / Madeira Ø máx.

Con funda / Com bolsa

TURBO



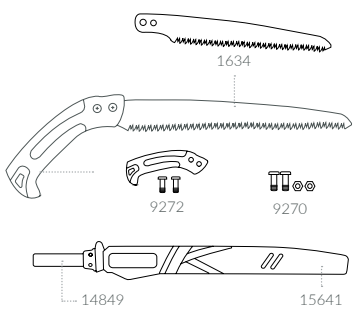

Embalaje / Embalagem
54 x 27 x 14 (cm)

Características:



Usos:

8 435128 229774

1634	Hoja S-300H / Lâmina S-300H
9270	Kit tornillos (2 de cada) / Kit parafusos (2 de cada)
9272	Mango de goma (serrucho) / Cabo de borracha
14849	Hebilla con correa / Fivela com laço
15641	Funda recta / Bolsa reta


Kamikaze
TURBO
CIÓN CORTANTE
TIRAR HACIA ATRÁS
ULL TO CUT

FUNDA PARA SERRUCHOS / HOJA CURVA
Bolsa para serrotes / Lâmina curva

Kamikaze™
Performance in your hands

COMPATIBLE CON LAS HOJAS 330-H TURBO

Compatível com as lâminas 330-H TURBO

NEW DESIGN

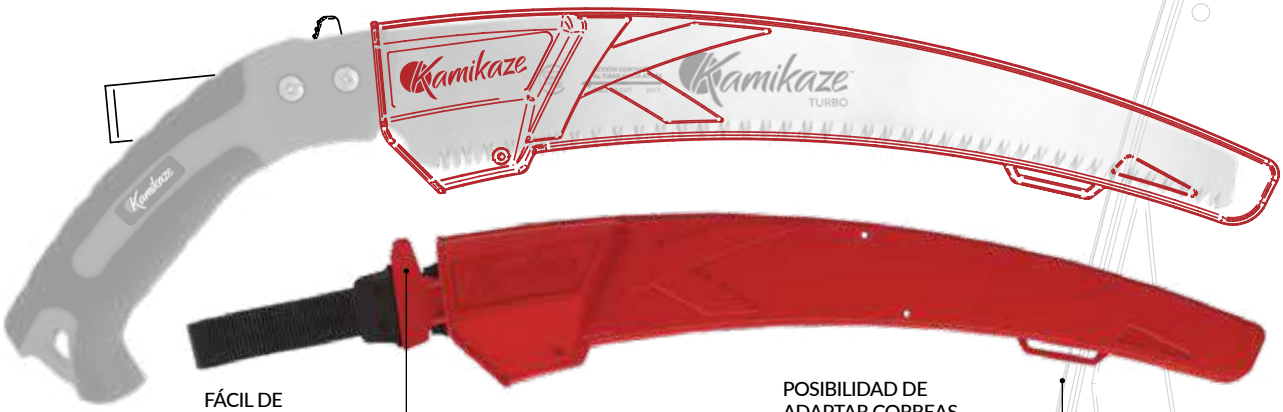

FÁCIL DE DESENFUNDAR

Fácil de puxar para fora

POSIBILIDAD DE ADAPTAR CORREAS (No incluidas)

Possibilidade de adaptar correias (não incluídas)



COMPATIBLE CON:
MANGO RECTO (PÉRTIGAS Y SERRUCHOS TELESCÓPICOS 330)
MANGO CURVO (SERRUCHOS 330)

Compatível com:
Cabo reto (Varas fixas e serrotes telescópicos 330)
Cabo curvo (Serrotes 330)



CON CORREA DE SUJECIÓN. AJUSTABLE AL CINTURÓN.

Com laço de fixação.
Ajustável ao cinto.

Ref. 14832
Roja/Vermelha

8 435128 228319



FÁCIL ENGANCHE. HEBILLA DE PLÁSTICO CON CIERRE CLIP.

Fivela de plástico com fecho de engate rápido.

REF. 14849 - REPUESTO / PEÇA SOBRESSALENTE
Hebilla con correa / Fivela com laço

Ref. 14834
Marrón/Marrom

8 435128 228326

SERRUCHOS CURVOS / DIENTE ENDURECIDO
Serrotes curvos / Dentes endurecidos

PS-220H
Ref. 7934 10u.

220 mm Ø70 mm
Madera / Madeira Ø máx.

Sin funda / Sem bolsa

TURBO

Embalaje / Embalagem **54 x 27 x 14** (cm)



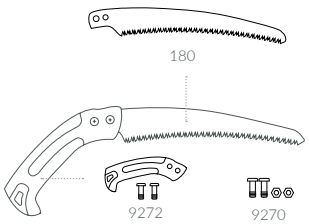

Características: Curved, Plastic

Usos:

8 435128 279342

180	Hoja PS-220H / Lâmina PS-220H
9270	Kit tornillos (2 de cada) / Kit parafusos (2 de cada)
9272	Mango de goma / Cabo de borracha
14832	Funda roja 330 / Bolsa vermelha 330
14849	Hebilla con correa / Fivela com laço

PS-330H
Ref. 2966 10u.

330 mm Ø80 mm
Madera / Madeira Ø máx.

Sin funda / Sem bolsa

TURBO

Embalaje / Embalagem **54 x 27 x 14** (cm)



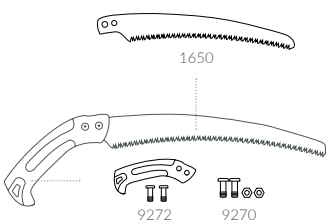

Características: Curved, Plastic

Usos:

8 435128 229668

1650	Hoja PS-330H / Lâmina PS-330H
9270	Kit tornillos (2 de cada) / Kit parafusos (2 de cada)
9272	Mango de goma / Cabo de borracha
14832	Funda roja 330 / Bolsa vermelha 330
14849	Hebilla con correa / Fivela com laço

S-330H
Ref. 2981 10u.

330 mm Ø80 mm
Madera / Madeira Ø máx.

Con funda / Com bolsa

TURBO

Embalaje / Embalagem **54 x 27 x 14** (cm)



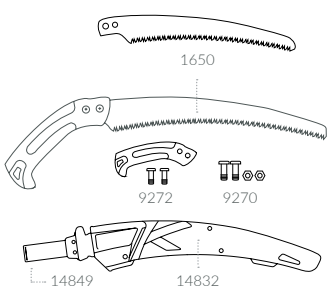

Características: Curved, Plastic

Usos:

8 435128 229811

1650	Hoja S-330H / Lâmina S-330H
9270	Kit tornillos (2 de cada) / Kit parafuso (2 de cada)
9272	Mango de goma / Cabo de borracha
14832	Funda roja 330 / Bolsa vermelha 330
14849	Hebilla con correa / Fivela com laço

Kamikaze™
Performance in your hands

PS-330H FORCE

Ref. 14857 10u.

330 mm Ø 80 mm Madera / Madeira Ø máx.

Sin funda / Sem bolsa

TURBO

Embalaje / Embalagem **54 x 27 x 14** (cm)

NEW DESIGN



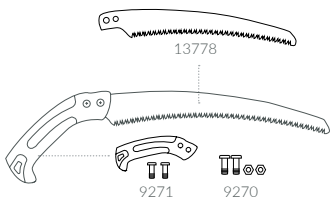

Características:

Curved Plastic

Usos:

8 435128 228340

9270	Kit tornillos (2 de cada) / Kit parafusos (2 de cada)
9271	Mango de goma (MAX) / Cabo de borracha (MAX)
13778	Hoja S-330H FORCE / Lâmina S-330H FORCE
14834	Funda marrón 330 / Bolsa marrom 330
14849	Hebilla con correa / Fivela com laço

S-330H FORCE

Ref. 13777 10u.

330 mm Ø 80 mm Madera / Madeira Ø máx.

Con funda / Com bolsa

TURBO

Embalaje / Embalagem **54 x 27 x 14** (cm)

NEW DESIGN



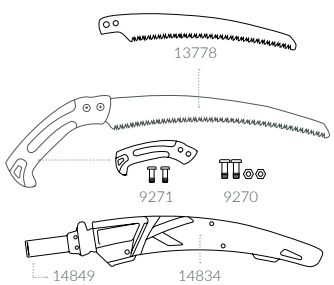

Características:

Curved Plastic

Usos:

8 435128 207284

9270	Kit tornillos (2 de cada) / Kit parafusos (2 de cada)
9271	Mango de goma (MAX) / Cabo de borracha (MAX)
13778	Hoja S-330H FORCE / Lâmina S-330H FORCE
14834	Funda marrón 330 / Bolsa marrom 330
14849	Hebilla con correa / Fivela com laço

S-330H MAX

Ref. 6532 10u.

330 mm Ø 80 mm Madera / Madeira Ø máx.

Con funda / Com bolsa

TURBO

Embalaje / Embalagem **54 x 27 x 14** (cm)



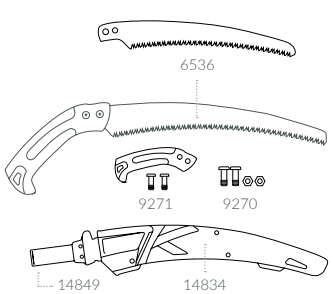

Características:

Curved Plastic

Usos:

8 435128 265321

6536	Hoja S-330H MAX / Lâmina S-330H MAX
9270	Kit tornillos (2 de cada) / Kit parafusos (2 de cada)
9271	Mango de goma (MAX) / Cabo de borracha (MAX)
14834	Funda marrón 330 / Bolsa marrom 330
14849	Hebilla con correa / Fivela com laço

SERRUCHOS CURVOS / DIENTE BLANDO
Serrotes curvos / Dentes moles



PS-330

Ref. 2965 10u.

330 mm Ø 80 mm Madera / Madeira Ø máx.

Sin funda / Sem bolsa



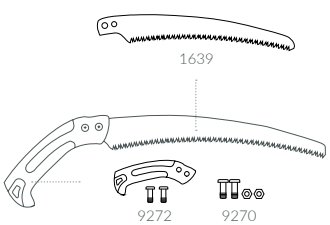

Embalaje / Embalagem **54 x 27 x 14** (cm)

Características: Usos:

Curved Plastic

8 435128 229651

1639	Hoja Serrucho PS-330 / Lâmina PS-330
9270	Kit tornillos (2 de cada) / Kit parafusos (2 de cada)
9272	Mango de goma / Cabo de borracha
14832	Funda roja 330 / Bolsa vermelha 330
14849	Hebilla con correa / Fivela com laço

S-330

Ref. 2979 10u.

330 mm Ø 80 mm Madera / Madeira Ø máx.

Con funda / Com bolsa



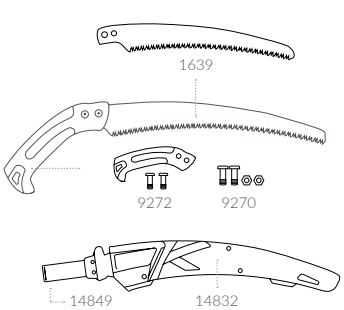

Embalaje / Embalagem **54 x 27 x 14** (cm)

Características: Usos:

Curved Plastic

8 435128 229798

1639	Hoja S-330 / Lâmina S-330
9270	Kit tornillos (2 de cada) / Kit parafusos (2 de cada)
9272	Mango de goma / Cabo de borracha
14832	Funda roja 330 / Bolsa vermelha 330
14849	Hebilla con correa / Fivela com laço

FUNDA PARA SERRUCHOS / HOJA BH - NH
Bolsa para serrotes / Lâmina BH - NH

Kamikaze™
Performance in your hands

CLIP DE SUJECIÓN DE LA HOJA
Clipe de fixação da lâmina

POSIBILIDAD DE ADAPTAR CORREAS (No incluidas)
Possibilidade de adaptar correias (não incluídas)

NEW DESIGN

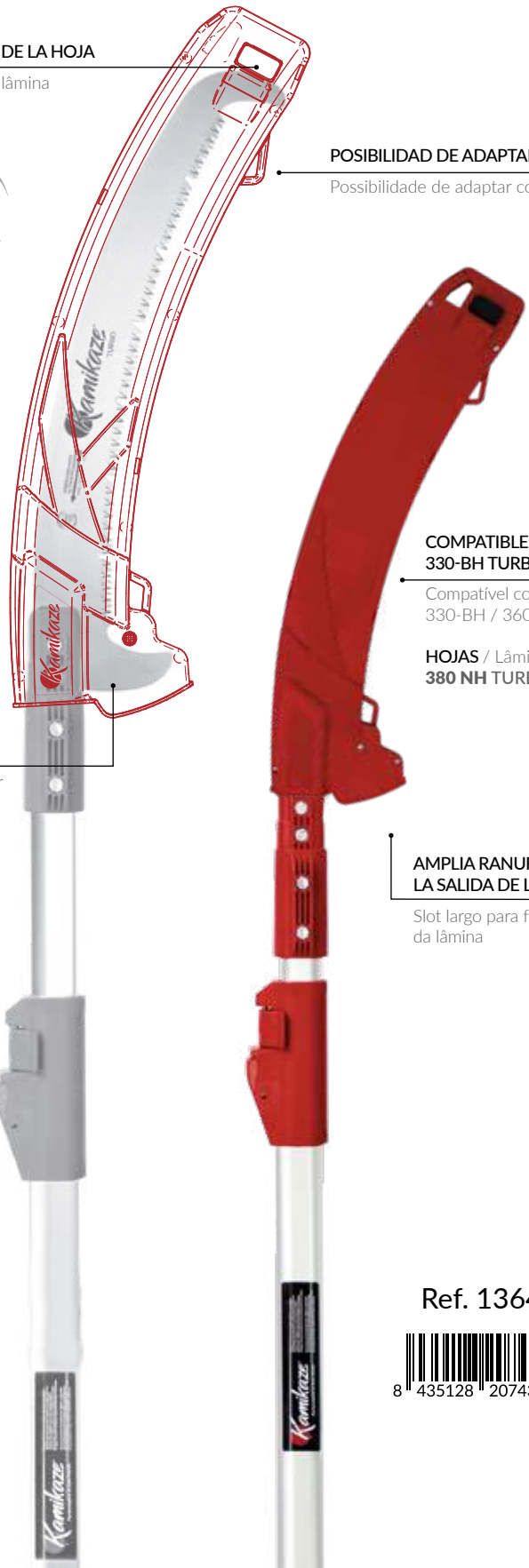

COMPATIBLE CON LAS HOJAS:
330-BH TURBO / 360-BH TURBO
Compatível com as lâminas:
330-BH / 360-BH

HOJAS / Lâminas
380 NH TURBO - Ref. 13815

DISEÑO OPTIMIZADO PARA OFRECER MAYOR SEGURIDAD AL USUARIO
Design otimizado para oferecer maior segurança ao usuário

AMPLIA RANURA PARA FACILITAR LA SALIDA DE LA HOJA
Slot largo para facilitar a saída da lâmina

Ref. 13643

8 435128 207437

PRO SK-4 Cr Chrome

TIPOS DE HOJAS
Tipos de lâminas

330-H TURBO

330 mm

Hoja curva convencional con diente duro.

Lâmina curva com dente endurecido.

Características:

Curved



330-BH TURBO

330 mm

Punta con gancho. Ayuda a mantener la hoja sobre la guía del corte.

A ponta com gancho ajuda a manter a folha sobre a guia do corte.

Características:

Curved



360-BH TURBO

360 mm

Diseñado para facilitar la salida del serrín en poda en verde. La punta con gancho guía el corte cortador es útil para eliminar ramitas y enredaderas.

Concebidos para facilitarem a saída do serrim na poda verde. A ponta do gancho guia o cortador de casca é útil para remover galhos e trepadeiras.

Características:

Curved

Special teeth

Usos:



380-NH TURBO

380 mm

Hoja extra larga de punta redondeada y de mayor grosor (1,8 mm) que permite un mayor rendimiento de corte.

Lâmina extra longa com ponta arredondada e mais grossa (1,8 mm) que permite maior desempenho de corte.

Características:

Curved



PÉRTIGAS FIJAS / DIENTE ENDURECIDO
Varas fixas / Dentes endurecidos

Kamikaze™ Performance in your hands

Serrucho con pértiga de aluminio ovalado de 1,5 m. Mango de aluminio revestido de goma, para facilitar el trabajo incluso sin guantes. El aluminio ovalado permite optimizar la relación entre peso, resistencia mecánica y rigidez.

Serrote com vara de alumínio ovalada de 1,5m. Cabo de alumínio revestido de borracha, para facilitar o trabalho, mesmo sem luvas. El alumínio ovalado permite a otimização da relação entre o peso, resistência mecânica e rigidez.

1,5 330-H TURBO PÉRTIGA

Ref. 3856 12u.

1,5 m.

Pértiga fija de 1,5 m con hoja curva cromada 330-H Turbo con diente endurecido.

Vara fixa de 1,5 m com folha curva cromada 330-H turbo com dentes endurecidos.



Características:

Curved

Embalaje / Embalagem **221 x 29 x 15** (cm)

8 435128 238561

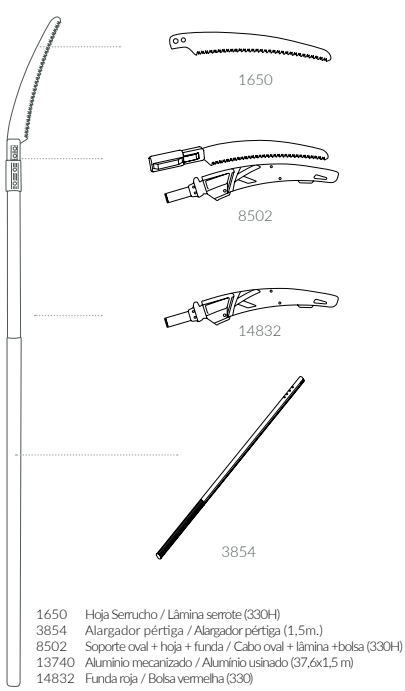

1650 Hoja Serrucho / Lâmina serrote (330H)
3854 Alargador pértiga / Alargador pértiga (1,5m.)
8502 Soporte oval + hoja + funda / Cabo oval + lâmina +bolsa (330H)
13740 Aluminio mecanizado / Alumínio usinado (37,6x1,5 m)
14832 Funda roja / Bolsa vermelha (330)

1,5 330-BH TURBO PÉRTIGA

Ref. 3855 12u.

1,5 m.

Pértiga fija de 1,5 m con hoja curva con gancho, cromada 330-BH Turbo con diente endurecido.

Vara fixa de 1,5 m com folha curva e gancho, cromada 330-BH turbo com dentes endurecidos.



Características:

Curved

Embalaje / Embalagem **221 x 29 x 15** (cm)

8 435128 238554

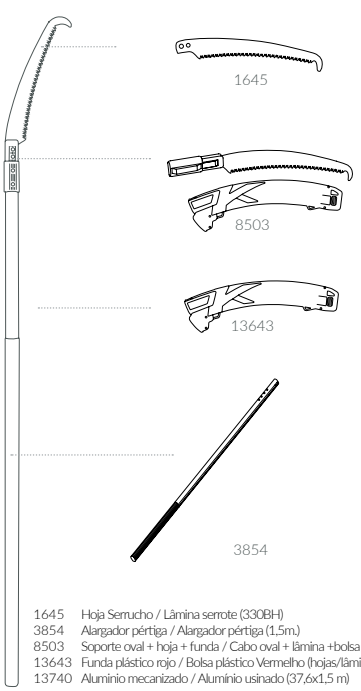

1645 Hoja Serrucho / Lâmina serrote (330BH)
3854 Alargador pértiga / Alargador pértiga (1,5m.)
8503 Soporte oval + hoja + funda / Cabo oval + lâmina +bolsa (330BH)
13643 Funda plástico rojo / Bolsa plástico Vermelho (hojas/lâminas BH)
13740 Aluminio mecanizado / Alumínio usinado (37,6x1,5 m)

SERRUCHOS TELESCÓPICOS
Serrotes telescópicos

Soporte en poliamida con un diseño de alta resistencia. Menor peso en el extremo superior del telescópico que facilita la tarea de poda. Tornillos integrados en el soporte serrucho para evitar enganches con otras ramas.

Suporte em poliamida com uma conceção de alta resistência. Menor peso na extremidade superior do telescópico, o que facilita a tarefa da poda. Parafusos integrados no suporte serrote para evitarem engates em outros ramos.





Tubo de aluminio ovalado y reforzado interiormente en la zona del botón de bloqueo. Máxima rigidez, ligereza y resistencia que permiten un uso profesional en trabajos en altura. Mayor regulación en altura, permite ajustar mejor la longitud del telescópico.

Tubo de alumínio ovalado e reforçado interiormente na zona do botão de bloqueio. Máxima rigidez, leveza e resistência que permitem um uso profissional em trabalhos em altura. Maior regulação em altura, permite um melhor ajuste do comprimento do telescópico.



Doble sistema de bloqueo integrado en la empuñadura. Mayor suavidad y seguridad en la extensión del telescópico.

Duplo sistema de bloqueio integrado no punho. Maior suavidade e segurança na extensão do telescópico.



Mango revestido de goma antideslizante. Ofrece un excelente agarre reduciendo la fatiga.

Cabo revestido de borracha antideslizante. Oferece um excelente agarramento, reduzindo a fadiga.



Ahora con 4 posiciones de fijación

Agora com 4 posições de fixação

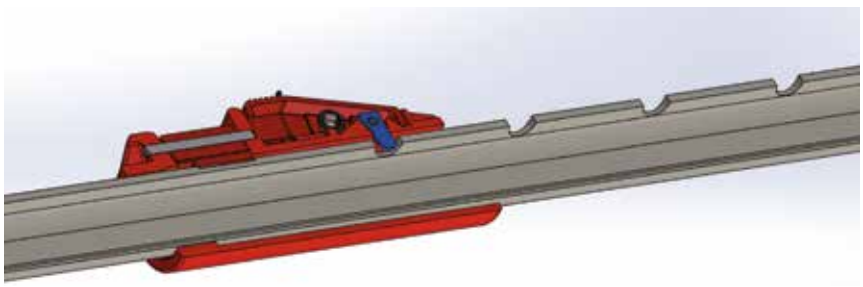

*Todos los precios son unitarios / Todos os preços são unitários.

SERRUCHOS TELESCÓPICOS / DIENTE ENDURECIDO
Serrotes telescópicos / Dentes endurecidos

Kamikaze™ Performance in your hands

TLX 2x1 330-H TURBO
Ref. 8505 12u.

2 m.

Serrucho telex oval 2 m. Hoja 330-H.
Serrote telex oval 2 m. Lâmina 330-H.

Embalaje / Embalagem **221 x 29 x 15** (cm)

8 435128 285053

TLX 2x1,5 330-H TURBO
Ref. 8508 12u.

3 m.

Serrucho telex oval 3 m. Hoja 330-H.
Serrote telex oval 3 m. Lâmina 330-H.

Embalaje / Embalagem **221 x 29 x 15** (cm)

8 435128 285084

Características:

Curved

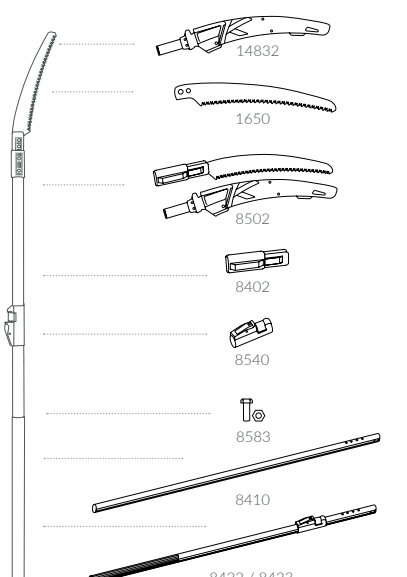

1650 Hoja Serrucho / Lâmina serrote (330H)
8402 Soporte plástico serrucho oval / Suporte plástico serrote oval
8410 Tubo aluminio / Tubo alumínio (1m.)
8422 Alargador telex / Alongador telex (2x1m.)
8423 Alargador telex / Alongador telex (2x1,5m.)
8502 Soporte oval + hoja + funda / Cabo oval + lâmina + bolsa (330H)
8540 Empuñadura completa telex / Punho completo telex
8583 Kit tornillos telex / Kit parafusos telex (tornillos/parafusos (4u.) + tuercas/porcas)
13740 Aluminio mecanizado / Alumínio usinado (37,6x1,5 m)
14832 Funda roja / Bolsa vermelha (330)



TLX 2x1 330-BH TURBO
Ref. 8506 12u.

2 m.

Serrucho telex oval 2 m. Hoja 330-BH con gancho.
Serrote telex oval 2 m. Lâmina 330-BH com gancho.

Embalaje / Embalagem **221 x 29 x 15** (cm)

8 435128 285060

TLX 2x1,5 330-BH TURBO
Ref. 8509 12u.

3 m.

Serrucho telex oval 3 m. Hoja 330-BH con gancho.
Serrote telex oval 3 m. Lâmina 330-BH com gancho.

Embalaje / Embalagem **221 x 29 x 15** (cm)

8 435128 285091

Características:

Curved

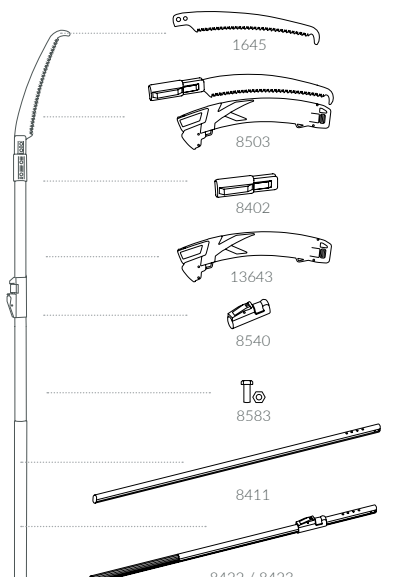

1645 Hoja Serrucho / Lâmina serrote (330BH)
8402 Soporte plástico serrucho oval / Suporte plástico serrote oval
8411 Tubo aluminio / Tubo alumínio (1,5m.)
8422 Alargador telex / Alongador telex (2x1m.)
8423 Alargador telex / Alongador telex (2x1,5m.)
8503 Soporte oval + hoja + funda / Cabo oval + lâmina + bolsa (330BH)
8540 Empuñadura completa telex / Punho completo telex
8583 Kit tornillos telex / Kit parafusos telex (tornillos/parafusos (4u.) + tuercas/porcas)
13643 Funda plástico rojo / Bolsa plástico Vermelho (hojas/lâminas BH)
13740 Aluminio mecanizado / Alumínio usinado (37,6x1,5 m)




Kamikaze™
Performance in your hands

SERRUCHOS TELESCÓPICOS / DIENTE ENDURECIDO
Serrotes telescópicos / Dentes endurecidos

Ideal para poda en verde. Ayudan a desalojar la resina y la savia de la zona de corte.

Ideal para poda em verde. Ajudam a expulsar a resina e a seiva da zona de corte.

TLX 2x1,5 — 360-BH TURBO

Ref. 8510 — 12u.

3 m.

Serrucho telex oval 3 m.
Hoja 360-BH c/gancho y cuchilla cortarramas.

Serrote telex oval 3 m. Lâmina 360-BH com gancho e lâmina corta-ramos.



Embalaje / Embalagem **221 x 29 x 15** (cm)

8 435128 285107

Características: Usos:



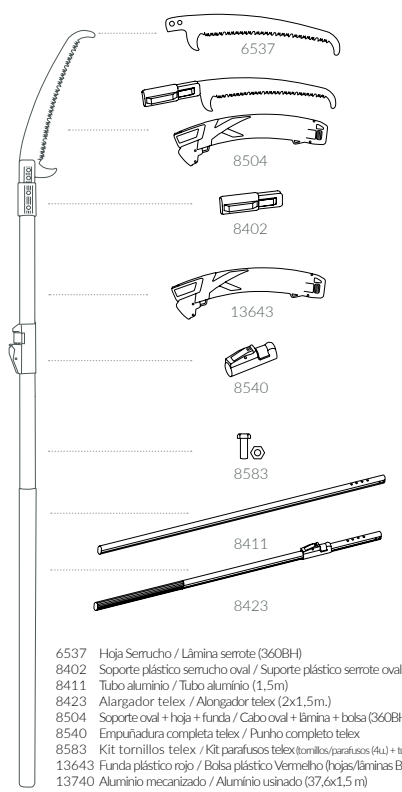

6537 Hoja Serrucho / Lâmina serrote (360BH)
8402 Soporte plástico serrucho oval / Suporte plástico serrote oval
8411 Tubo aluminio / Tubo alumínio (1,5m)
8423 Alargador telex / Alongador telex (2x1,5m.)
8504 Soporte oval + hoja + funda / Cabo oval + lâmina + bolsa (360BH)
8540 Empuñadura completa telex / Punho completo telex
8583 Kit tornillos telex / Kit parafusos telex (tornillos/parafusos (4u.) + tuercas/porcas)
13643 Funda plástico rojo / Bolsa plástico Vermelho (hojas/lâminas BH)
13740 Aluminio mecanizado / Alumínio usinado (37,6x1,5 m)

TLX 3x2 — 360-BH TURBO

Ref.9249 — 2u.

6 m.

Serrucho telex oval 6 m.
Hoja 360-BH c/gancho y cuchilla cortarramas.

Serrote telex oval 6 m. Lâmina 360-BH com gancho e lâmina corta-ramos.



Embalaje / Embalagem **221 x 29 x 15** (cm)

8 435128 292495

Características: Usos:



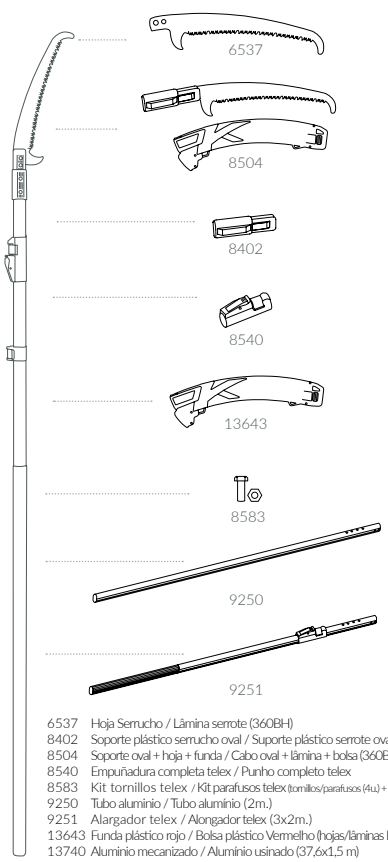

6537 Hoja Serrucho / Lâmina serrote (360BH)
8402 Soporte plástico serrucho oval / Suporte plástico serrote oval
8504 Soporte oval + hoja + funda / Cabo oval + lâmina + bolsa (360BH)
8540 Empuñadura completa telex / Punho completo telex
8583 Kit tornillos telex / Kit parafusos telex (tornillos/parafusos (4u.) + tuercas/porcas)
9250 Tubo aluminio / Tubo aluminio (2m.)
9251 Alargador telex / Alongador telex (3x2m.)
13643 Funda plástico rojo / Bolsa plástico Vermelho (hojas/lâminas BH)
13740 Aluminio mecanizado / Alumínio usinado (37,6x1,5 m)

SERRUCHOS TELESCÓPICOS / DIENTE ENDURECIDO
Serrotes telescópicos / Dentes endurecidos

TLX 3x1,5 330-BH TURBO
Ref. 3006 2u.

4,5 m.

Serrucho telex oval 4,5 m.
Hoja 330-BH c/gancho.

Serrote telex oval 4,5 m.
Lâmina 330-BH com gancho.

Embalaje / Embalagem **221 x 29 x 15** (cm)

8 435128 230060

Características:

Curved

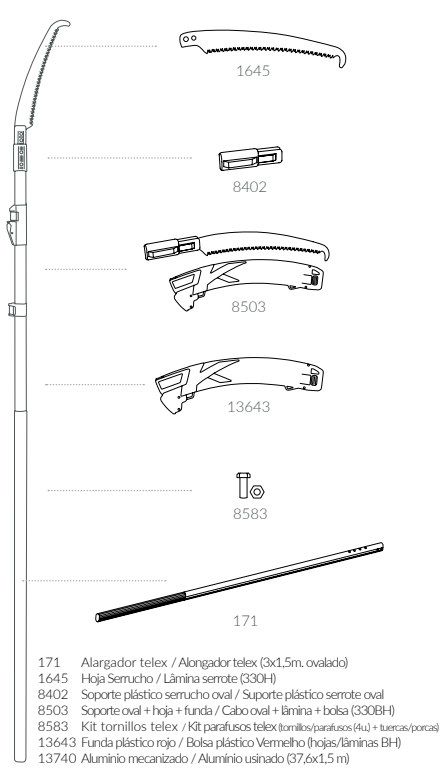

171 Alargador telex / Alongador telex (3x1,5m. ovalado)
1645 Hoja Serrucho / Lâmina serrote (330H)
8402 Soporte plástico serrucho oval / Suporte plástico serrote oval
8503 Soporte oval + hoja + funda / Cabo oval + lâmina + bolsa (330BH)
8583 Kit tornillos telex / Kit parafusos telex (tornillos/parafusos (4u.) + tuercas/porcas)
13643 Funda plástico rojo / Bolsa plástico Vermelho (hojas/lâminas BH)
13740 Aluminio mecanizado / Alumínio usinado (37,6x1,5 m)



TLX 3x1,5 360-BH TURBO
Ref. 6541 2u.

4,5 m.

Serrucho telex oval 4,5 m.
Hoja 360-BH c/gancho y cuchilla cortarramas.

Serrote telex oval 4,5 m. Lâmina 360-BH com gancho e lâmina corta-ramos.

Embalaje / Embalagem **221 x 29 x 15** (cm)

8 435128 265413

Características: Usos:

Curved

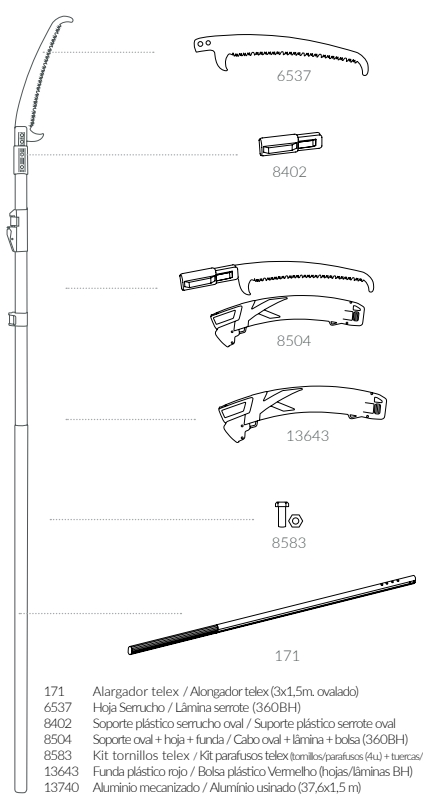

171 Alargador telex / Alongador telex (3x1,5m. ovalado)
6537 Hoja Serrucho / Lâmina serrote (360BH)
8402 Soporte plástico serrucho oval / Suporte plástico serrote oval
8504 Soporte oval + hoja + funda / Cabo oval + lâmina + bolsa (360BH)
8583 Kit tornillos telex / Kit parafusos telex (tornillos/parafusos (4u.) + tuercas/porcas)
13643 Funda plástico rojo / Bolsa plástico Vermelho (hojas/lâminas BH)
13740 Aluminio mecanizado / Alumínio usinado (37,6x1,5 m)



SERRUCHOS TELESCÓPICOS / DIENTE ENDURECIDO
Serrotes telescópicos / Dentes endurecidos

Kamikaze™ Performance in your hands

TLX 2x1 380-NH TURBO
NEW DESIGN

Ref. 13773 12u.

2 m.

Serrucho telex oval 2 m.
Hoja 380-NH.

Serrote telex oval 2 m.
Lâmina 380-NH.

Embalaje / Embalagem
221 x 29 x 15 (cm)

8 435128 207499



TLX 2x1,5 380-NH TURBO
NEW DESIGN

Ref. 13774 12u.

3 m.

Serrucho telex oval 3 m.
Hoja 380-NH.

Serrote telex oval 3 m.
Lâmina 380-NH.

Embalaje / Embalagem
221 x 29 x 15 (cm)

8 435128 207642

Características:

Curved

8402 Soporte plástico serrucho oval / Suporte plástico serrote oval
8410 Tubo aluminio / Tubo alumínio (1 m.)
8422 Alargador telex / Alongador telex (2x1 m)
8423 Alargador telex / Alongador telex (2x1,5 m)
8540 Empuñadura completa telex / Punho completo telex
8583 Kit tornillos telex / Kit parafusos telex (tornillos/parafusos (4u.) + tuercas/porcas)
13740 Aluminio mecanizado / Alumínio usinado (37,6x1,5 m)
13772 Soporte oval + hoja + funda / Cabo oval + lâmina + bolsa (380NH)
13776 Hoja Serrucho / Lâmina serrote (380NH)
13815 Funda / Bolsa

TLX 3x1,5 380-NH TURBO
NEW DESIGN

Ref. 13775 2u.

4,5 m.

Serrucho telex oval 4,5 m.
Hoja 380-NH.

Serrote telex oval 4,5 m.
Lâmina 380-NH.

Embalaje / Embalagem
221 x 29 x 15 (cm)

8 435128 207659



Características:

Curved

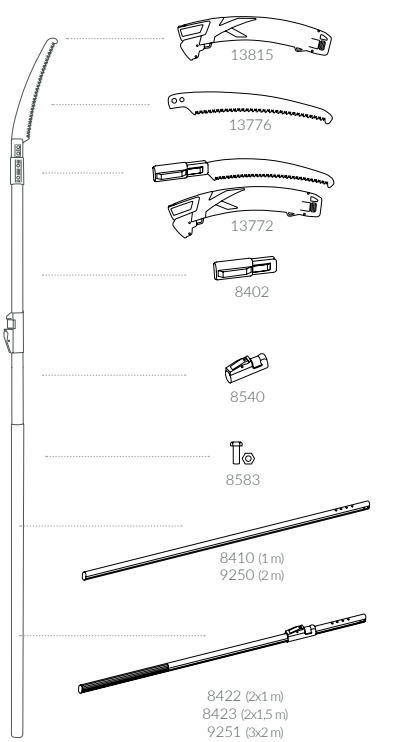

8402 Soporte plástico serrucho oval / Suporte plástico serrote oval
8540 Empuñadura completa telex / Punho completo telex
8583 Kit tornillos telex / Kit parafusos telex (tornillos/parafusos (4u.) + tuercas/porcas)
9250 Tubo aluminio / Tubo alumínio (2 m)
9251 Alargador telex / Alongador telex (3x2 m)
13740 Aluminio mecanizado / Alumínio usinado (37,6x1,5 m)
13772 Soporte oval + hoja + funda / Cabo oval + lâmina + bolsa (380NH)
13776 Hoja Serrucho / Lâmina serrote (380NH)
13815 Funda / Bolsa


Kamikaze™
Performance in your hands


SEMI
Professional
Classic
Semi-professional Use

TIJERAS DE PODA UNA MANO
Tesouras de podar uma mão

Esta línea de tijeras es la más tradicional del mercado. Con mangos de aluminio o acero estampado, son ideales para una exigencia de trabajo media.

La versatilidad es su principal característica. Diseños ergonómicos que procuran el mínimo esfuerzo y el máximo rendimiento.

Todos los modelos incluyen una funda.

Esta linha de tesouras é a mais tradicional do mercado. Com cabos de alumínio ou aço estampado, são ideais para uma exigência de trabalho média.

A versatilidade é a sua principal característica. Conceções ergonómicas que procuram o mínimo esforço e o máximo rendimento.

Todos os modelos de uma mão Classic têm bolsa oferecida.

KM-5 FORGED

Ref. 9717 10u.

210 mm Ø 25 mm 0,260 kg

Corta-alambre. Raspador.
Con hoja de acero forjado.

Corta-arame raspador.
Com folha de aço especial forjado.

Embalaje / Embalagem
31 x 25,5 x 21 (cm)

Características: Usos:

FUNDA GRATIS
· Bolsa oferecida ·



8 435128 297179

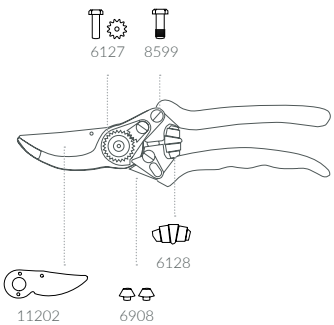

6127 Kit tornillo con tuerca / Kit parafuso com porca
6128 Muelle tijera / Mola tesoura
6908 Blíster conjunto topes / Blister conjunto batentes
8599 Kit tornillos / Kit parafusos
11202 Hoja tijera / Lâmina tesoura (Forged)

KM-6

Ref. 6067 10u.

210 mm Ø 25 mm 0,250 kg

Corta alambre. Raspador. Diseño ergonómico que optimiza el esfuerzo. Cabeza de corte inclinada, facilita la comodidad de su uso al trabajar en posición más natural.

Corta-arame raspador. Conceção ergonómica que otimiza o esforço. Cabeça de corte inclinada, facilita a comodidade da sua utilização pelo facto de se trabalhar em posição mais natural.

Embalaje / Embalagem
31 x 25,5 x 21 (cm)

Características: Usos:

FUNDA GRATIS
· Bolsa oferecida ·



8 435128 260678

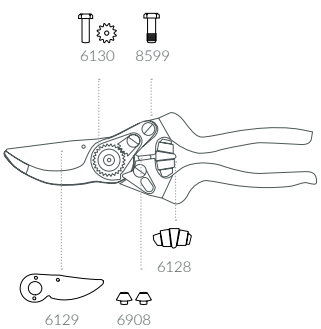

6128 Muelle tijera / Mola tesoura
6129 Hoja tijera / Lâmina tesoura
6130 Kit tornillo con tuerca / Kit parafuso com porca
6908 Blíster conjunto topes / Blister conjunto batentes
8599 Kit tornillos / Kit parafusos

Kamikaze™
Performance in your hands

KM-8

Ref. 9079 10u.

210 mm Ø 25 mm 0,245 kg

FUNDA GRATIS
· Bolsa oferecida ·



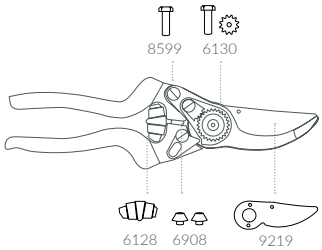

Corta-alambre. Raspador.
Especial para zurdos.

Corta-arame raspador.
Especial para canhotos.

Embalaje / Embalagem
31 x 25,5 x 21 (cm)

Características: Usos:

8 435128 290798

6128 Muelle tijera / Mola tesoura
6130 Tornillo con tuerca / Parafuso com porca
6908 Blíster conjunto topes / Blister conjunto batentes
8599 Kit tornillos / Kit parafusos
9219 Hoja tijera / Lâmina tesoura (zurdos/ canhotos)

KM-22

Ref. 6207 10u.

210 mm Ø 20 mm 0,230 kg

FUNDA GRATIS
· Bolsa oferecida ·



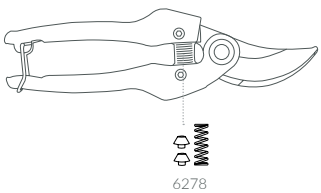

Tijera resistente. Ideal para madera verde.

Tesoura resistente, ideal para madeira verde.

Embalaje / Embalagem
39 x 31 x 10,5 (cm)

Características: Usos:

8 435128 262078

6278 Blíster conjunto muelle y topes
Blister conjunto mola e batentes
7197 Blíster topes tijera
Blister batentes tesoura

KM-28

Ref. 6209 10u.

230 mm Ø 25 mm 0,350 kg

FUNDA GRATIS
· Bolsa oferecida ·



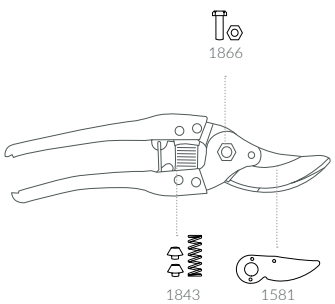

Este modelo resalta por su robustez.

Tesoura resistente, que se destaca pela sua robustez, ideal para madeiras verdes.

Embalaje / Embalagem
39 x 31 x 10,5 (cm)

Características: Usos:

8 435128 262092

1581 Hoja tijera / Lâmina tesoura
1843 Kit muelle y topes / Kit mola e batentes
1866 Kit tornillo central / Kit parafuso central

TIJERAS DE RECOLECCIÓN
Tesouras de recolha

Estos modelos de tijeras con mango de acero y recubierto en PVC antideslizante son polivalentes.

Gracias a sus hojas de acero SK-5 templado, el corte es limpio y duradero, ideales para la recolecta de fruta, verduras, flores y trabajo en el jardín.

Estes modelos de tesouras com cabos de aço e revestido em PVC antiderrapante são polivalentes.

Graças às suas folhas de aço SK.5 temperado, o corte é limpo e duradouro, sendo ideais para a recolha de fruta, verduras, flores e trabalhos em jardim.

S-206

Ref. 6072 10u.

170 mm 0,120 kg

Hoja corta y curvada. Es el modelo ideal para recolección de cítricos. Tijera ligera con mango de acero revestido de P.V.C. antideslizantes.

Lâmina curta e curvada. É o modelo ideal para a colheita de citrinos. Tesoura leve com cabo de aço revestido de P.V.C. antideslizante.

Embalaje / Embalagem
22,5 x 15,5 x 7,7 (cm)

Características: Usos:



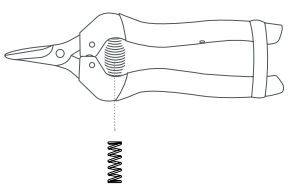

8 435128 260722

6136 Blíster muelle de tijera
Blister mola de tesoura (S-206)

T-456

Ref. 7295 10u.

170 mm 0,120 kg

Hoja corta, con punta redondeada para no dañar los frutos. Tijera ligera con mango de acero revestido de P.V.C. antideslizantes.

Lâmina curta, com ponta arredondada para não danificar os frutos. Tesoura leve com cabo de aço revestido de P.V.C. antideslizante.

Embalaje / Embalagem
22,5 x 15,5 x 6,8 (cm)

Usos:



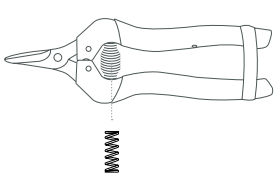

8 435128 272954

6136 Blíster muelle de tijera
Blister mola de tesoura (T-456)

TIJERAS DE RECOLECCIÓN
Tesouras de recolha

Kamikaze™
Performance in your hands



T-556

Ref. 6071 10u.

190 mm 0,140 kg

Hoja larga y recta ideal para la viña y flores. Tijera con mango de acero revestido de P.V.C.

Lâmina longa e reta, ideal para a vinha e as flores. Tesoura com cabo de aço revestido de P.V.C



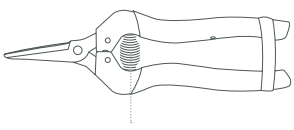

6136

Embalaje / Embalagem
24 x 15,5 x 6,8 (cm)

Usos:

8 435128 260715

6136 Blíster muelle de tijera
Blister mola de tesoura (T-556)

S-606

Ref. 7294 10u.

185 mm 0,140 kg

Hoja larga y curvada. Tijera ligera con mango de acero revestido de P.V.C. antideslizantes.

Lâmina longa e curvada. Tesoura leve com cabo de aço revestido de P.V.C. antideslizante.



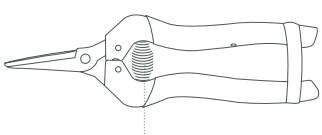

6136

Embalaje / Embalagem
24 x 15,5 x 7,7 (cm)

Características: Usos:

8 435128 272947

6136 Blíster muelle tijera
Blister mola de tesoura (S-606)

TIJERAS DE RECOLECCIÓN
Tesouras de recolha



T-706
Ref. 6419 10u.

210 mm **0,140 kg**

Hoja larga y robusta con puntas redondeadas, para no dañar el fruto. Ideal para recolección de ajos y poda de tallos duros.

Lâmina longa e robusta com pontas arredondadas, para não danificar os frutos. Ideal para a colheita de alhos e a poda de talos duros.

Embalaje / Embalagem
25 x 12 x 11 (cm)

Usos:



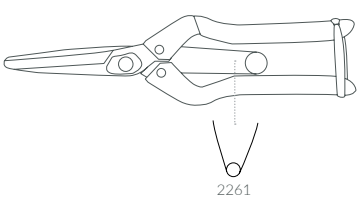

8 435128 264195

2261 Blíster muelle tijera
Blister mola de tesoura (T-706)

T-896
Ref. 6073 10u.

180 mm **0,140 kg**

Sirve para la recolección y poda de pequeños tallos. Tijera ligera con mango de acero revestido de P.V.C. antideslizantes.

Serve para a colheita e poda de pequenos talos. Tesoura leve com cabo de aço revestido de P.V.C. antideslizante.

Embalaje / Embalagem
22,5 x 15,5 x 6,8 (cm)

Usos:



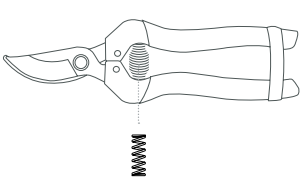

8 435128 260739

6136 Blíster muelle tijera
Blister mola de tesoura (T-896)

TIJERAS DE RECOLECCIÓN
Tesouras de recolha

Kamikaze™
Performance in your hands



T-900
Ref. 6418 10u.

190 mm **0,120 kg**

Tijera bypass. Sirve para la recolección y para poda de pequeños tallos. Mangos de poliamida.

Tesoura by-pass. Serve para a colheita e a poda de pequenos talos. Cabos de poliamida.



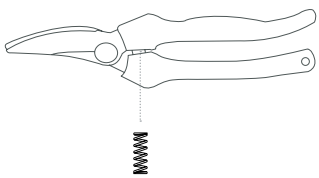

Embalaje / Embalagem
23 x 15 x 9,5 (cm)

Características: Usos:

8 435128 264188

8929 Blíster muelle tijera
Blister mola de tesoura (T-900)

Mediterráneo
Ref. 3293 10u.

190 mm **0,100 kg**

La hoja curvada, facilita el corte de naranjas y limones sin forzar la muñeca. La punta redondeada está diseñada para no dañar los frutos.

A lâmina curvada facilita o corte de laranjas e limões sem forçar o pulso. A ponta arredondada foi concebida para não danificar os frutos.



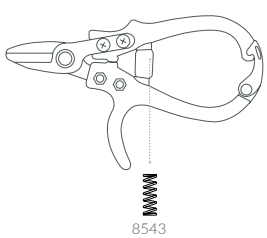

Embalaje / Embalagem
20 x 11,5 x 13,5 (cm)

Características: Usos:

Patented Design

8 435128 232934

8543 Muelle tijera / Mola de tesoura
Mediterráneo

TIJERAS DE DOS MANOS
Tesouras de duas mãos

KM-660
Ref. 10962 10u.

600 mm Ø 45 mm 0,995 kg

Embalaje / Embalagem
66 x 30 x 22 (cm)

8 435128 201947

KM-675
Ref. 8831 10u.

750 mm Ø 45 mm 1,100 kg

Embalaje / Embalagem
77 x 30 x 22 (cm)

8 435128 288313

KM-690
Ref. 8545 10u.

900 mm Ø 45 mm 1,220 kg

Embalaje / Embalagem
90 x 37 x 20 (cm)

8 435128 285459



Usos:

8832 Hoja / Lâmina
8833 Contrahoja / Contra-lâmina
8834 Kit tornillo central / Kit parafuso central
8835 Blíster topes / Blíster batentes
8836 Kit tornillo y tuerca 6x22 / Kit parafuso + porca


Kamikaze™
Performance in your hands

SERRUCHOS CURVOS / DIENTE BLANDO
Serrotes curvos / Dentes moles

Los serruchos Kamikaze Classic son una herramienta tradicional, con la nueva tecnología de corte japonés.

Estos modelos con mangos en madera de haya, tanto con diente blando como con diente duro, son ideales para uso intensivo en diferentes cultivos.

Os serrotes Kamikaze Classic são uma ferramenta tradicional, com a nova tecnologia de corte japonesa.

Estes modelos com punho de madeira de faia, tanto com dentes moles como com dentes duros, são ideais para uso intensivo em diferentes cultivos.

WS-330

Ref. 2958 10u.

330 mm Ø 80 mm Madera / Madeira Ø máx.

Sin funda / Sem bolsa



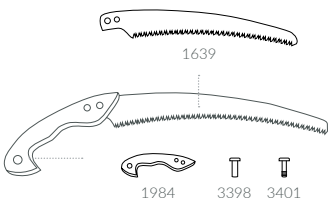

Embalaje / Embalagem **54 x 27 x 14** (cm)

Características:

Curved Wood

8 435128 229583

1639	Hoja WS-330 / Lâmina WS-330
1984	Mango de madera / Cabo de madeira
3398	Tornillo hembra / Parafuso fêmea
3401	Tornillo macho / Parafuso macho
14832	Funda roja 330 / Bolsa vermelha 330
14849	Hebilla con correa / Fivela com laço

W-330

Ref. 2955 10u.

330 mm Ø 80 mm Madera / Madeira Ø máx.

Con funda /Com bolsa



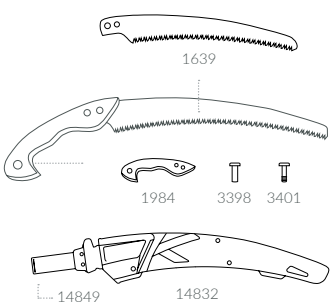

Embalaje / Embalagem **54 x 27 x 14** (cm)

Características:

Curved Wood

8 435128 229552

1639	Hoja W-330 / Lâmina W-330
1984	Mango de madera / Cabo de madeira
3398	Tornillo hembra / Parafuso fêmea
3401	Tornillo macho / Parafuso macho
14832	Funda roja 330 / Bolsa vermelha 330
14849	Hebilla con correa / Fivela com laço

SERRUCHOS CURVOS / DIENTE ENDURECIDO
Serrotes curvos / Dentes endurecidos

Kamikaze™
Performance in your hands



WS-330H
Ref. 2943 10u.

330 mm Ø80 mm
Madera / Madeira Ø máx.

Sin funda / Sem bolsa

TURBO



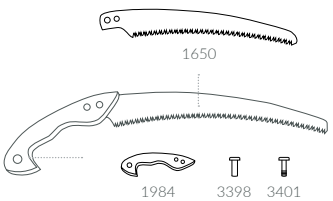

Embalaje / Embalagem
54 x 27 x 14 (cm)

Características:

Curved Wood

8 435128 229439

1650	Hoja WS-330H / Lâmina WS-330H
1984	Mango de madera / Cabo de madeira
3398	Tornillo hembra / Parafuso fêmea
3401	Tornillo macho / Parafuso macho
14832	Funda roja 330 / Bolsa vermelha 330
14849	Hebilla con correa / Fivela com laço

W-330H
Ref. 2957 10u.

300 mm Ø80 mm
Madera / Madeira Ø máx.

Con funda / Com bolsa

TURBO



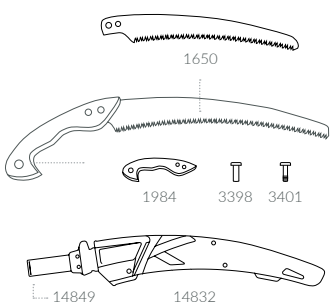

Embalaje / Embalagem
54 x 27 x 14 (cm)

Características:

Curved Wood

8 435128 229576

1650	Hoja W-330H / Lâmina W-330H
1984	Mango de madera / Cabo de madeira
3398	Tornillo hembra / Parafuso fêmea
3401	Tornillo macho / Parafuso macho
14832	Funda roja 330 / Bolsa vermelha 330
14849	Hebilla con correa / Fivela com laço


Kamikaze™
Performance in your hands


BASIC
Garden
Amateur Use

TIJERAS DE PODA UNA MANO
Tesouras de uma mão

Mangos de aluminio con agarre de caucho.
Material ligero y a la vez resistente que cuida los músculos y los tendones, gracias a su diseño y escaso peso.

Tijera muy cómoda para la mano incluso sin utilización de guantes. Hoja y contrahoja de acero. Muelles cincados resistentes a la intemperie. Tacos de caucho para amortiguar el golpe al final del corte.

Cabos de alumínio com agarramento de borracha.
Material leve e simultaneamente resistente que cuida dos músculos e dos tendões, graças à sua conceção e leveza.

Tesoura muito confortável para a mão, inclusive sem utilização de luvas. Lâmina e contra-lâmina de aço. Molas zincadas resistentes às intempéries. Tacos de borracha para amortecerem o batimento no fim do corte.

KM-12

Ref. 6069 10u.

200 mm **Ø 20 mm** **0,205 kg**

Tijera resistente. Ideal para madera verde.

Tesoura resistente. Ideal para madeira verde.



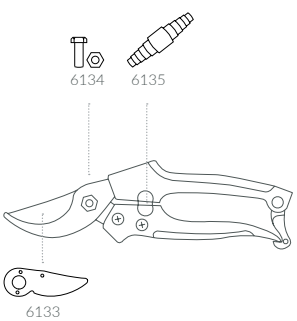

Embalaje / Embalagem
24,5 x 18 x 10,5 (cm)

Características: Usos:

8 435128 260692

6133 Hoja tijera / Lâmina tesoura
6134 Kit tornillo con tuerca / Kit parafuso + porca
6135 Blíster muelle tijera / Blister mola tesoura

KM-13

Ref. 6070 10u.

200 mm **Ø 15 mm** **0,180 kg**

Este modelo resalta por su robustez.

Este modelo destaca-se pela sua robustez.



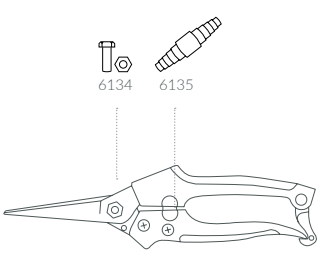

Embalaje / Embalagem
24 x 17,5 x 10,5 (cm)

Características: Usos:

8 435128 260708

6134 Kit tornillo con tuerca / Kit parafuso + porca
6135 Blíster muelle tijera / Blister mola tesoura

TIJERAS DE UNA MANO
Tesouras de uma mão

Tijeras muy cómodas para la mano, incluso sin utilización de guantes. Los mangos de poliamida con fibra revestidos de caucho en el mango superior ayudan a repartir mejor las presiones de la mano.

Hoja y contrahoja de acero. Tope de caucho para amortiguar el golpe al final del corte.

Tesoura muito confortável para a mão, inclusive sem utilização de luvas. Os cabos de poliamida com fibra revestidos de borracha no cabo superior ajudam a distribuir melhor as pressões da mão.

Lâmina e contra-lâmina de aço. Batente de borracha para amortecer o batimento no fim do corte.

KM-17

Ref. 8846 10u.

200 mm **Ø 20 mm** **0,190 kg**

Muy ligera.

Muito leve.



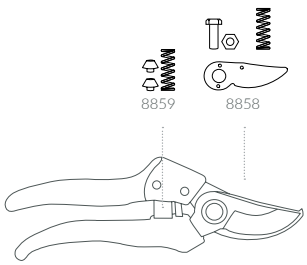

Embalaje / Embalagem
28 x 18 x 14 (cm)

Características:



Usos:



8 435128 288467

8858 Kit hoja, tornillo central y muelle
Kit lâmina, parafuso central e mola
8859 Kit muelle y topes
Kit mola e batentes

KM-19

Ref. 8845 10u.

230 mm **Ø 20 mm** **0,190 kg**

Muy ligera.

Muito leve.



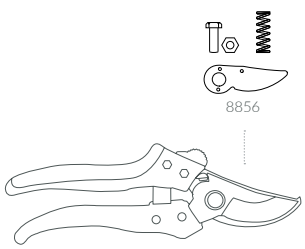

Embalaje / Embalagem
28,8 x 19,4 x 13,3 (cm)

Características:



Usos:



8 435128 288450

8856 Kit hoja, tornillo central y muelle
Kit lâmina, parafuso central e mola
8857 Blíster muelle / Blister mola

TIJERAS DE PODA DOS MANOS
Tesouras de duas mãos

Tijera para poda de jardín y paisajismo.

Hoja y contrahoja especialmente estudiada para minimizar el esfuerzo y facilitar el corte. Amortiguador para hacer de la poda una labor más cómoda. Repuesto de hoja y contrahoja.

Tesoura para poda de jardins e paisagismo.

Lâmina e contra-lâmina especialmente estudadas para minimizarem o esforço e facilitarem o corte. Amortecedor para tornar a poda um trabalho mais cómodo. Sobressalente de lâmina e contra-lâmina.

CH-61

Ref. 6577 10u.

600 mm Ø 32 mm 1,020 kg

Tijera ligera y cómoda. Muy apropiada para el corte de ramas verdes y jardinería.

Tesoura leve e confortável. Altamente apropriada para o corte de ramos verdes e jardinagem.

Embalaje / Embalagem
66 x 30 x 18 (cm)

Usos:



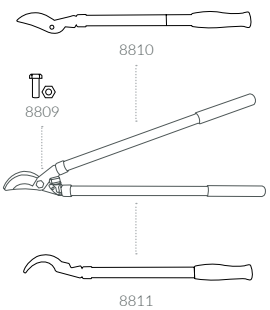

8 435128 265772

8809 Blíster conjunto tornillo central
Blister conjunto parafuso central
8810 Hoja con mango / Lâmina com punho
8811 Controhoja con mango / Contra-lâmina con punho

CH-81

Ref. 8843 10u.

600-900 mm TELEX Ø 32 mm 1,200 kg

Mangos extensibles de 60 a 90 cm. con sistema de fijación con pulsador, que convierten la tijera en una herramienta versátil para poda de ramas a diferentes alturas.

Cabos extensíveis de 60 a 90 cm. com sistema de fixação com botão, que convertem a tesoura numa ferramenta versátil para a poda de ramos a diferentes alturas.

Embalaje / Embalagem
64 x 30 x 23 (cm)

Características:

Usos:



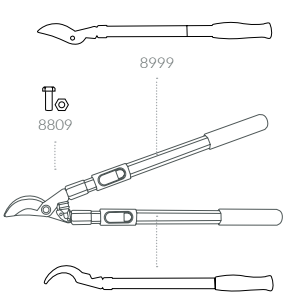

8 435128 288436

8809 Blíster conjunto tornillo central
Blister conjunto parafuso central
8999 Hoja con mango / Lâmina com punho
9000 Controhoja con mango / Contra-lâmina con punho

TIJERAS DE PODA DOS MANOS
Tesouras de duas mãos

Kamikaze™
Performance in your hands



CH-83 YUNQUE
Ref. 10961 10u.

650-940 mm TELEX Ø 32 mm 1,250 kg

La hoja de tipo yunque. Cuenta con mangos extensibles de 60 a 90 cm con sistema de fijación con pulsador.

A lâmina de tipo bigorna. Tem cabos extensíveis de 60 a 90 cm com sistema de fixação com botão.

Embalaje / Embalagem
64 x 30 x 23 (cm)



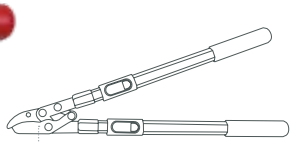

10963 10965





Características:



Usos:



8 435128 202074

10963 Hoja y yunque / Lâmina e bigorna
10965 Kit tornillos / Kit parafusos (CH-83)

KM-452
Ref. 4225 10u.

500 mm Ø 32 mm 0,830 kg

Contrahoja con curva pronunciada para facilitar la poda incluso en ramas gruesas.

Contra-lâmina com curva acentuada para facilitar a poda, inclusive em ramos grossos.

Embalaje / Embalagem
52 x 26 x 20 (cm)



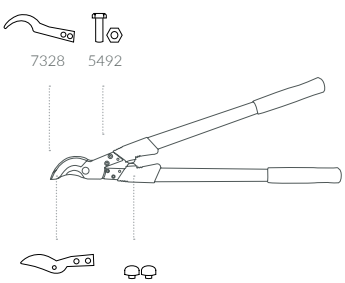

7328 5492 7327 7333

Usos:



8 435128 242254

5492 Kit tornillo central / Kit parafuso central
7327 Hoja /Lâmina
7328 Contrahoja / Contra-lâmina
7333 Blíster topes / Blister batentes

TIJERAS DE DOS MANOS
Tesouras de duas mãos



KM-450
Ref. 7324 — 10u.

500 mm | Ø 40 mm | 0,780 kg

Embalaje / Embalagem **50 x 25 x 20** (cm)

8 435128 273241

KM-460
Ref. 7325 — 10u.

600 mm | Ø 40 mm | 0,880 kg

Embalaje / Embalagem **60 x 30 x 20** (cm)

8 435128 273258

KM-470
Ref. 7326 — 10u.

750 mm | Ø 40 mm | 1,080 kg

Embalaje / Embalagem **70 x 32 x 20** (cm)

8 435128 273265



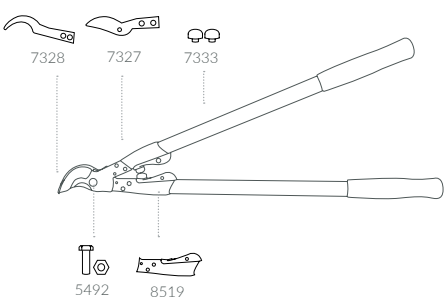

Usos:

5492 Kit tornillo central / Kit parafuso central
7327 Hoja / Lâmina
7328 Contrahoja / Contra-lâmina
7333 Blíster topes / Blister batentes
8519 Acople (mango) / Acoplamento (punho)

CORTASETOS
Corta-sebes

Mangos de aluminio ovalado para más resistencia.
Tornillo y tuerca central ajustable sin herramienta.
Tacos amortiguadores para máxima comodidad.

Estos modelos estás fabricados con materiales que aportan mayor ligereza.

Cabos de alumínio ovalado para uma maior resistência.
Parafuso e porca central ajustáveis sem ferramenta.
Tacos amortecedores para máxima comodidade.

Estes modelos são fabricados com materiais que proporcionam uma maior leveza.

KM-30
Ref. 6061 10u.

600 mm 1,220 kg

Cortaseto ligero con hoja ondulada de 23cm. y mangos de aluminio de 37cm.

Corta-sebes leve com lâmina ondulada de 23cm. e cabos de alumínio de 37cm.

Embalaje / Embalagem **60 x 25 x 24** (cm)

Características: Usos:



8 435128 260616

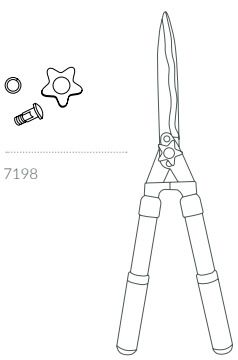

7198 Kit tornillo-palomilla central
Kit parafuso-borboleta central

KM-31
Ref. 6062 10u.

600 mm 1,240 kg

Cortaseto ligero con hoja recta de 23cm. y mangos de aluminio de 37cm.

Corta-sebes leve com lâmina reta de 23cm. e cabos de alumínio de 37cm.

Embalaje / Embalagem **60 x 25 x 24** (cm)

Características: Usos:



8 435128 260623

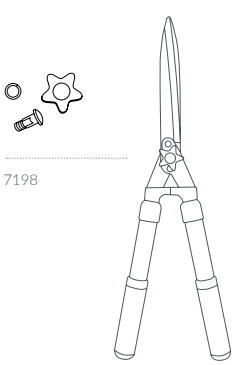

7198 Kit tornillo-palomilla central
Kit parafuso-borboleta central

BASIC

CORTASETOS
Corta-sebes



KM-37

Ref. 8842 10u.

750 mm 0,860 kg

Cortasetos muy ligero con hoja recta de 25 cm. y mangos de aluminio largos de 50 cm. Para poda de setos y arbustos.

Corta-sebes muito leve com lâmina reta de 25 cm. e cabos de alumínio longos de 50 cm. Para poda de sebes e arbustos.

Embalaje / Embalagem **70 x 20 x 25** (cm)



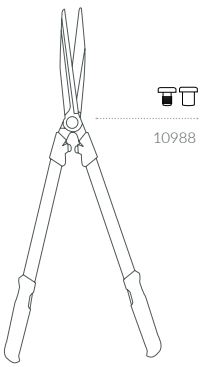

Características:

Usos:

8 435128 288429

10988 Kit tornillo central / Kit parafuso central

KM-40

Ref. 8844 10u.

650-850 mm TELEX 1,280 kg

Cortasetos con mango de aluminio ovalado extensibles de 40 cm. a 60 cm. Hojas onduladas de 25 cm.

Corta-sebes com cabo de alumínio ovalado extensíveis de 40 cm. a 60 cm. Lâminas onduladas de 25 cm.

Embalaje / Embalagem **70 x 20 x 25** (cm)



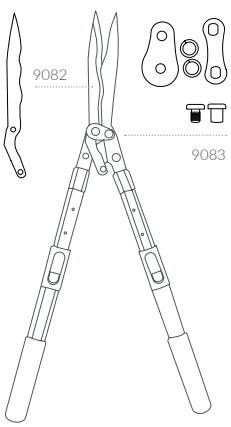

Características:

Usos:

8 435128 288443

9082 Hoja KM-40 / Lâmina KM-40
9083 Kit tornillos / Kit parafuso

TIJERAS PARA PÉRTIGAS
Tesoura para vara

La tijera para pértiga KM-62, corta por el sistema bypass, el acero de la hoja y la contrahoja es SK-5 templado.

La contrahoja tiene un canal para la savia disminuyendo la fricción entre las hojas. La tijera dispone de doble polea para suavizar el corte de las ramas en altura Ø de corte 25mm.

Las pértigas fabricadas en tubo de aluminio ovalado cubren longitudes desde 2 metros hasta 6 metros de altura. Las tijeras disponen de piezas de recambio.

A tesoura para vara KM-62, máquina de cortar cabelo sistema by-pass, o aço da lâmina e da contra-lâmina é SK-5 temperado.

A contra-lâmina tem um canal para a seiva, diminuindo a fricção entre as lâminas. A tesoura dispõe de dupla polia para suavizar o corte dos ramos em altura Ø de corte 25mm.

As varas fabricadas em tubo de alumínio ovalado abrangem comprimentos desde 2 metros até 6 metros de altura. As tesouras dispõem de peças sobressalentes.

KM-62
Ref. 7247 10u.

Tijera cortarramas. Para poda en alturas.

Tesouras de poda para uso com pólos.





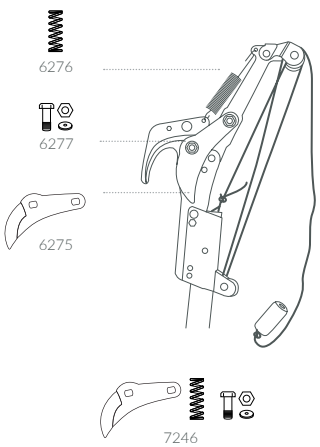



Características: Usos:

8 435128 272473

6275 Hoja / Lâmina
6276 Muelle / Mola
6277 Kit tornillos (cabeza) / Kit parafusos
7246 Kit (hoja,muelle y tornillos)
Kit (Lâmina, mola e parafusos)

ALARGADOR
Ref. 8423 10u.

2x1,5m.

Alargador telex 2013 2x1,5m.

Alongador telex 2013 2x1,5m.

8 435128 284230

KM-62 + Alargador
Ref. 7660 1u.

2x1,5m.

KM-62 (7247) + Alargador (8423).

KM-62 (7247) + Alongador (8423).

8 435128 276600

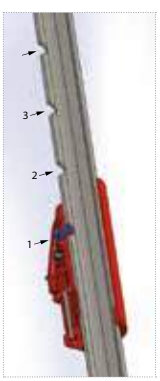

HERRAMIENTAS DE JARDÍN
Ferramentas de jardim



KIT JARDINERÍA
Ref. 5491 12u.

Práctico kit de herramientas de resina. Ligeras y resistentes. Fáciles de limpiar.

Prático kit de ferramentas de resina. Leves e resistentes. Fáceis de limpar.

8 435128 254912



Revestidas con pintura epoxi, resistente al óxido. Mangos de madera de haya barnizados, agradables al tacto.

Com pintura revestida com epóxi, resistente à ferrugem. Alças de madeira de faia, extremamente confortáveis para trabalhar.

PALA
Ref. 5487 12u.

Pala transplantadora ancha.

Pá transplantadora larga.

8 435128 254875



PINCHO
Ref. 5490 12u.

Pincho plantador.

Espeto de plantação.

8 435128 254905



RASTRILLO
Ref. 5488 12u.

Rastrillo 5 púas.

Ancinho 5 puas.

8 435128 254882



AZUELA
Ref. 5489 12u.

Azuela-Horquilla de 3 dientes.

Enxó-Forquilha de 3 dentes.

8 435128 254899



VAREADORES KAMIKAZE
Varejadores Kamikaze

Kamikaze™
Performance in your hands

KM-405 L
Ref. 12703 1u.

2100-3100 mm **2,5 kg** **12 V**

- Vareador de 12V.
- Motor 12V de alto rendimiento y bajo consumo eléctrico.
- Alimentación directa a la batería de 12V.
- No incluye batería.
- Incluye cable de 10m con conectores.
- **Productividad: 80-100 kg / hora.**

- Varejador de 12V.
- Motor de 12V com alto rendimento e baixo consumo de energia.
- Potência direta da bateria de 12V.
- Não inclui bateria.
- Inclui cabo de 10m com conectores.
- **Produtividade: 80-110 kg / hora.**

Embalaje / Embalagem
Pértiga / Lança **15 x 6 x 195** (cm)

Embalaje / Embalagem
Cabezal / Cabeça **65 x 26,5 x 34** (cm)

8 435128 203392

KM-505 L
Ref. 12704 1u.

2100-3100 mm **2,4 kg** **48 V**

- Vareador de 48V.
- Motor 48V de alto rendimiento y bajo consumo eléctrico.
- Sistema de control electrónico de la tensión del motor, mantiene constante la tensión y por ellos la velocidad del trabajo.
- Utilizar con batería de 12V / 24V CC. (No incluida).
- Incluye cable de 20m con conectores.
- **Productividad: 90-120 kg / hora.**

- Varejador de 48V.
- Motor de 48V com alto rendimento e baixo consumo de energia.
- Sistema de controle eletrônico da tensão do motor, mantém a tensão constante e por eles a velocidade do trabalho.
- Use com bateria de 12V / 24V DC. (Não incluído).
- Inclui cabo de 20m com conectores.
- **Produtividade: 90-120 kg / hora.**

Embalaje / Embalagem
Pértiga / Lança **15 x 6 x 195** (cm)

Embalaje / Embalagem
Cabezal / Cabeça **65 x 26,5 x 34** (cm)

8 435128 203453



KM-605 L
Ref. 12705 1u.

2100-3100 mm **2,4 kg** **48 V**

- Vareador de 48V.
- Motor 48V de alto rendimiento y bajo consumo eléctrico.
- Sistema de control electrónico de la tensión del motor, mantiene constante la tensión y por ellos la velocidad del trabajo.
- Diseñado para uso con batería de litio 44V 4.4Ah (No incluida).
- Incluye cable de 2.2m con conectores.
- **Productividad: 90-120 kg / hora.**

- Varejador de 48V.
- Motor de 48V com alto rendimento e baixo consumo de energia.
- Sistema de controle eletrônico da tensão do motor, mantém a tensão constante e a velocidade do trabalho.
- Desenvolvido para uso com 44V 4.4Ah bateria de lítio (não incluído).
- Inclui cabo de 2.2m com conectores.
- **Produtividade: 90-120 kg / hora.**

Embalaje / Embalagem
Pértiga / Lança **15x6x195** (cm)

Embalaje / Embalagem
Cabezal / Cabeça **65 x 26,5 x 34** (cm)

8 435128 203491

KIT BATERÍA
Ref. 12860 1u.

BATERIA 44V-4.4Ah + CARGADOR
BATERIA 44V-4.4Ah + CARREGADOR

- Incluye batería de 44V 4.4Ah.
- Arnés
- Cargador para batería de litio 44V.
- 2h de autonomía con vareador KM-605 L.

- Inclui bateria de 44V 4.4Ah.
- Arnês
- Carregador para bateria de lítio de 44V.
- 2h de autonomia com vareador KM-605 L

8 435128 205051

Características:

Usos:

RASTRILLOS
Ancinhos

RASTRILLO
ART. 9
Ref. 2812 50u.

400 mm

Recoge aceitunas.

Recolhe azeitonas.



Embalaje / Embalagem **64x 55 x 31** (cm)

8 435128 228128

RASTRILLO
ART. 10
Ref. 2808 25u.

400 mm

Recoge aceitunas.

Recolhe azeitonas.



Embalaje / Embalagem **64x 55 x 31** (cm)

8 435128 228081

RASTRILLO
ART. 12
Ref. 2810 25u.

Rastrillo para recoger frutos.

Ancinho para recolher frutos.



Embalaje / Embalagem **64x 55 x 31** (cm)

8 435128 228104

RASTRILLO
ART. 16
Ref. 1396 25u.

450 mm

Escoba rectangular.

Vassoura retangular.



Embalaje / Embalagem **60x 50 x 32** (cm)

8 435128 213964

MANGO
Ref. 1999 48u.

135 cm Ø 22 mm 0,248 kg

Mango madera, punta roscada.

Cabo madeira, ponta roscada.

8 435128 219997

RASTRILLO
ART. 111
Ref. 2809 120u.

Recoge aceitunas.

Recolhe azeitonas.



Embalaje / Embalagem **79 x 40 x 20** (cm)

8 435128 228098

MANGO
Ref. 2000 12u.

140 cm Ø 22 mm 0,248 kg

Mango metálico titanio, punta roscada.

Cabo metálico titânio, ponta roscada.

8 435128 220009





Ref. 1999
Ref. 2000

PANERAS DE RECOLECCIÓN - PLANTADORAS
Cesta de colheita - Plantadoras

Kamikaze™
Performance in your hands

DE PLÁSTICO
Ref. 2304 6u.

Pequeña. Capacidad de carga: 65 Litros.
Pequena. Capacidade de carga: 65 Litros.

8 435128 223048

DE PLÁSTICO
Ref. 2303 6u.

Grande. Capacidad de carga: 75 Litros.
Grande. Capacidade de carga: 75 Litros.

8 435128 223031



DE FIBRA
Ref. 2305 6u.

Pequeña. Capacidad de carga: 50 Litros.
Pequena. Capacidade de carga: 50 Litros.

8 435128 223055

DE FIBRA
Ref. 2307 6u.

Grande. Capacidad de carga: 80 Litros.
Grande. Capacidade de carga: 80 Litros.

8 435128 223079



PLANTADORA
Ref. 2435 6u.

Plantadora hecha de acero. Punta sencilla.
Plantador de aço. Ponta simple.

Embalaje / Embalagem **44 x 31 x 93** (cm)

8 435128 224359

PLANTADORA
Ref. 2433 6u.

Plantadora hecha de acero. Punta reforzada.
Plantador de aço. Ponta reforçada.

Embalaje / Embalagem **44 x 31 x 93** (cm)

8 435128 224335



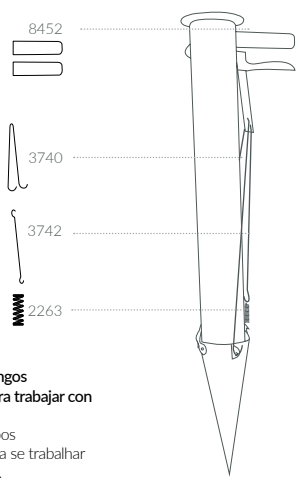

Modelos con mangos desmontables para trabajar con 1 ó 2 manos.
Modelos com cabos desmontáveis para se trabalhar com 1 ou 2 mãos.

2263 Art. 1 Muellle / Mola
3740 Art. 4 Varilla "V" / Vareta "V"
3742 Art. 3 Varilla recta / Vareta reta
4298 Bolsa Kit plantadora / Saco Kit plantadora
(2 mangos, tornillo, tuerca y gatillo) (2 cabos, parafuso, porca e gatilho)
8452 Art. 6 Mango / Cabo

ATADORAS Y CUCHILLAS
Atadoras e lâminas

ATADORA MAX HT-R1
Ref. 13426 20u.

Atadora de cinta.

Atadora de cinta.



Embalaje / Embalagem **40 x 40 x 17** (cm)

8 435128 206010

ATADORA KM
Ref. 288 1u.

Atadora de cinta.

Atadora de cinta.



Embalaje / Embalagem **40 x 40 x 17** (cm)

8 435128 202883

CUCHILLA KM
Ref. 5956 1u.

Cuchilla Kamikaze - Estuche de 3 u.

Lâmina Kamikaze - Estojo com 3 u.



8 435128 259566

CUCHILLA
Ref. 1083 1u.

Cuchilla Max HTB - Estuche de 3 u.

Lâmina Max HTB - Estojo com 3u.



8 435128 210833

CINTURÓN
Ref. 8971 1u.

Con bolsillos para cintas, grapas y atadoras.

Com bolsos para cintas, grampos e atadeiras.



8 435128 289716

* **Sugerencia de presentación. Productos no incluídos.** / Sugestão de apresentação. Produtos não incluídos.

CINTAS Y GRAPAS
Cintas e grampos

Kamikaze™
Performance in your hands

CINTA PE
Ref. 2871 10u.*

26 m x 0,15 mm x 1,15 cm

Cinta blanca PE.

Fita branca PE.

8 435128 228715



CINTA PE
Ref. 2874 10u.*

26 m x 0,15 mm x 1,15 cm

Cinta verde PE.

Fita verde PE.

8 435128 228746



CINTA PVC
Ref. 3786 10u.*

26 m x 0,15 mm x 1,15 cm

Cinta verde PVC.

Fita verde PVC.

8 435128 237861



CINTA PVC
Ref. 3785 10u.*

16 m x 0,25 mm x 1,15 cm

Cinta roja PVC.

Fita vermelha PVC.

8 435128 237854



*** 1 pack de 10 rollos** / Um pack de 10 rolos.



CINTA FOTOSENSIBLE
Ref. 13438 10u.*

40 m x 0,10 mm x 1,15 cm

Cinta fabricada con PE y almidón, es más respetuosa con el medio ambiente. El almidón es totalmente biodegradable y la resistencia de la cinta no se ve perjudicada.

Fita feita de PE, amido e milho, mais respeitosa com o meio ambiente. O amido é totalmente biodegradável e não prejudica a resistência da fita.



ECO-FRIENDLY
Biodegradable / Biodegradável

8 435128 206027

GRAPA
Ref. 5955 10u.

40% DE AHORRO

Grapa cinta Kamikaze. Recomendada para la ref. 288. Estuche de 10000 u.

Grampo cinta Kamikaze. Recomendado para ref. 288. Estojo com 10000 u.



8 435128 259559

GRAPA
Ref. 1512 10u.

Grapa Cinta Max 604 E-L. Estuche de 4800 u.

Grampo cinta Max 604 E-L. Estojo com 4800 u.



8 435128 215128

PRODUCTOS DE PROMOCIÓN
Produtos de promoção



AFILADOR
DE MESA
Ref. 7284 12u.

Afilador de mesa.

Afiador de mesa.



8 435128 272848

PIEDRA
Ref. 10959 1u.

Piedra de afilar.

Pedra de afiar.



8 435128 201831

AFILADOR
MANUAL
Ref. 7285 10u.

Afilador manual para tijeras y cuchillos.

Afiador manual para tesouras e facas.



8 435128 272855

LIMA
Ref. 1920 6u.

Lima rómbica con mango.

Lima rômbica com cabo.



8 435128 219201

GAFAS
DE PROTECCIÓN
Ref. 9259 12u.

Gafas de protección Kamikaze.

Óculos de proteção Kamikaze.

8 435128 292594



NAVAJA
Ref. 3757 12u.

Navaja multiuso.
Para los trabajos en la casa y el jardín.

Navalha multiusos.
Para trabalhos em torno da casa e jardim.

8 435128 237571



X-BANNER

1000x450x1980 cm

Cartel realizado con brazos y piernas de apoyo, una manera sencilla y eficaz de decorar y mostrar imágenes de la marca Kamikaze. Los gráficos son realizados en lona de alta calidad con ollados. Preguntar por diseños disponibles.

Cartaz feito com braços e pernas para suporte, uma maneira simples e eficaz de decorar e exibir imagens da marca Kamikaze. Os gráficos são feitos em tela de alta qualidade com o olho permite. Peça os projetos disponíveis.

CORPORATIVO
Ref. 11183 1u.



ADVANCE
Ref. 11184 1u.



PRODUCTOS DE PROMOCIÓN
Produtos de promoção

ADVANCE
EXPOSITOR
Ref. 9338 1u.

1000x450x1980 cm

Expositor con paneles perforados, diseñado para los productos Kamikaze. Ideal para ser colocado en puntos de venta.

Expositores com painéis perfurados, projetados para produtos Kamikaze. Ideal para ser colocado nas lojas de atretail.



BASIC
EXPOSITOR
Ref. 11224 1u.

25x47x48cm

Expositor de cartón de fácil montaje.

Exposição do cartão fácil montagem.



EXPOSITOR
PÉRTIGAS Y TELESCÓPICOS
Ref. 12868 1u.

Expositor Kamikaze de alta calidad, diseñado para colocar pértigas y serruchos telescópicos.

Exposição do Kamikaze de alta qualidade, projetado para colocar varas fixas e serrotes telescópicos.



Nuevo packaging para hojas de repuesto Kamikaze. Consultar precios.

Nova embalagem para as lâminas de reposição Kamikaze. Pergunte por preços.



*Los expositores no incluyen los productos que aparecen en las imágenes / Os expositores não incluem os produtos que aparecem nas imagens.

ES · PT
14850

GRUPO SANZ
Valencia, SPAIN

www.gruposanz.es - info@gruposanz.es

Kamikaze gruposanz gruposanz